NUEVO
NEW

VÁLVULA DE MAREAS MOON
FLAP VALVE MOON

11.701

perforación de la brida PN10/16 según
drilling flange PN10/16 according to

DIN EN 1092-2

APERTURA CIRCULAR - CIRCULAR APERTURE

Sellado metal/caucho.
Válvulas para aplicación junto el mar en la desembocadura de los ríos, arroyos, zanjas, alcantarillado, etc. Su sección de sellado tiene una inclinación de 8º asegurando que la tapa regresa a su posición, cerrandose automáticamente después de la salida del fluido, ejerciendo una fuerza suficiente para evitar la entrada del fluido en la dirección opuesta.

With metal/rubber sealing.
Valves for application near the sea on the mouth of rivers, streams, ditches, sewers, etc. The seat area is inclined at 8º to assure that the flap bonnet returns to its position, closing automatically after the fluid has passed, making sufficient pressure to block the fluid entrance in the opposite direction.

componente	material	component	material	norma standard
cuerpo	fundición dúctil (EN-GJS-500-7)	body	ductile iron (EN-GJS-500-7)	DIN EN 1563
tapa	fundición dúctil (EN-GJS-500-7)	bonnet	ductile iron (EN-GJS-500-7)	DIN EN 1563
eje	acero inoxidable AISI 316 L	shaft	stainless steel AISI 316 L	EN 10088-1
casquillo	POM (polióxido de metileno)	bushing	POM (methylene polioxide)	-
sellado de la tapa	elastómero NBR	bonnet sealing	elastomer NBR	BS EN 681-1
tornillos y arandelas	acero inoxidable A2	bolts and washers	stainless steel A2	EN 10088-1
tuercas	acero inoxidable A4	nuts	stainless steel A4	EN 10088-1
recubrimiento anticorrosivo interior y exterior	pintura epoxi para aguas residuales RESICOAT R4 – ES – RED BROWN aplicada electrostaticamente con espesor ≥ 250 µm.	coating inside and outside	epoxy paint for residual water RAL 3011 applied electrostatically with thickness ≥ 250 µm	DIN 30677

MASA tubos y sistemas

Fucoli Somepal
FUNDIÇÃO DE FERRO, S.A.
DESDE SINCE 1946

EMPRESA CERTIFICADA apcer ISO 9001 ISO 14001 OHSAS 18001 (Sede/Head Office)
CERTIFIED IQNet MANAGEMENT SYSTEM

11.701 VÁLVULA DE MARÉAS MOON
FLAP VALVE MOON

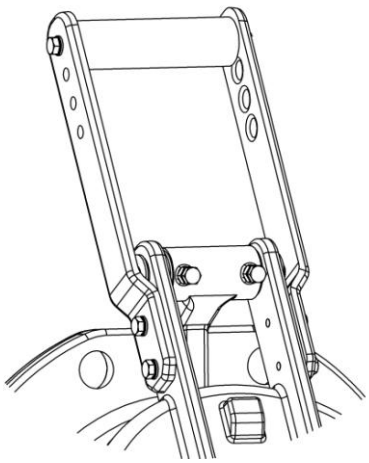

Contrapeso / Counterweight

Opcional / Optional

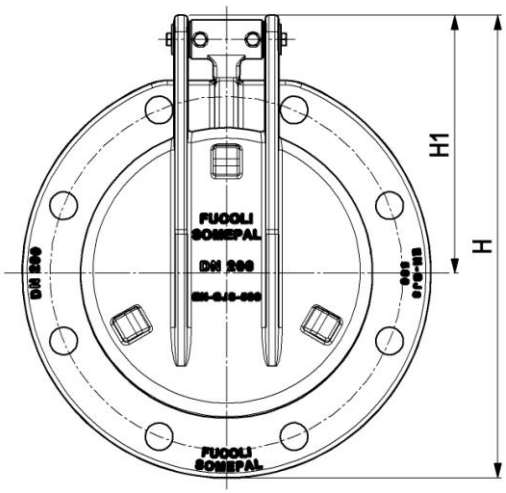

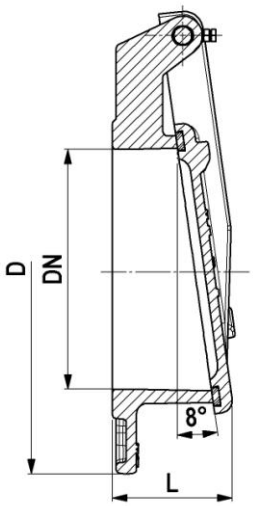

DN	código - code		D		L	H	H1	Ø perforación / nº y Ø de los orifícios hole Ø / Ø and nº of holes		Peso Weight (kg)	
	PN10	PN16	PN10	PN16				PN10	PN16	PN10	PN16
100	10785500	10785500	220	220	85	271	160	180ø - 8 x 19ø	180ø - 8 x 19ø	6.0	6.0
150	10785505	10785505	285	285	85	333	190	240ø - 8 x 23ø	240ø - 8 x 23ø	10.0	10.0
200	10785510	10785513	340	340	100	386	215	295ø - 8 x 23ø	295ø - 12 x 23ø	14.0	14.0
250	10785515	10785515	400	400	110	451	250	350ø - 12 x 23ø	355ø - 12 x 28ø	20.0	20.0
300	10785520	10785520	455	455	125	508	280	400ø - 12 x 23ø	410ø - 12 x 28ø	27.0	27.0
350	10785525	10785525	520	520	135	563	310	460ø - 16 x 23ø	470ø - 16 x 28ø	38.0	38.0
400	10785530	10785530	580	580	150	642	351	515ø - 16 x 28ø	525ø - 16 x 31ø	50.0	50.0
450	10785535	10785538	615	640	155	658	350	565ø - 20 x 28ø	585ø - 20 x 31ø	60.0	68.0
500	10785540	10785543	670	715	160	736	400	620ø - 20 x 28ø	650ø - 20 x 34ø	66.0	75.0
600	10785545	10785548	780	840	185	836	445	725ø - 20 x 31ø	770ø - 20 x 37ø	95.0	115.0
700	10785550	10785553	895	910	210	950	500	840ø - 24 x 31ø	840ø - 24 x 37ø	130.0	150.0
800	10785555	10785558	1015	1025	230	1080	570	950ø - 24 x 34ø	950ø - 24 x 41ø	160.0	180.0
900	10785560	10785563	1115	1125	255	1173	615	1050ø - 28 x 34ø	1050ø - 28 x 41ø	200.0	230.0
1000	10785565	10785568	1230	1255	285	1286	670	1160ø - 28 x 37ø	1170ø - 28 x 44ø	250.0	280.0
1200	10785570	10785573	1455	1485	320	1515	785	1380ø - 32 x 41ø	1390ø - 32 x 50ø	300.0	340.0

Homologaciones - Homologation

Recubrimiento - Coating

- **KIWA** (Países Bajos – Netherlands)
- **WRAS** (Reino Unido – United Kingdom)
- **CARSO** (Francia-France)
- **STÁTNÍ ZDRAVOTNÍ ÚSTAV** (República Checa – Czech Republic)

Como uno de los principales objetivos de nuestra empresa es el desarrollo y la mejora de nuestros productos, nos reservamos el derecho a prestar cualquier otro que pueden diferir ligeramente de los descritos e ilustrados en esta publicación.

Being one of our aims a constant development of our products, the characteristics of described material may be altered without prior warning.