# PE

## CODO H-H 22.5° PUSH FAST

### PC2F1P

PE USO ALIMENTARIO
ACCESORIO PARA EL TUBO CON NORMA UNE-ENE-12201-2 PN16

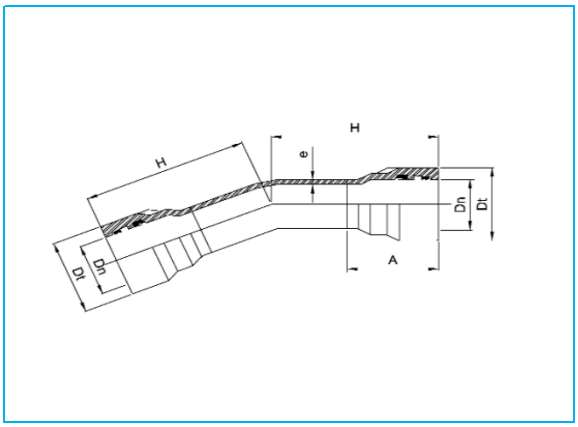

| DN | e | Dt | A | H | Peso(Kg) |
|---|---|---|---|---|---|
| | | | | | |
| 90 | 8,20 | 129 | 200 | 290 | 2,2 |
| 110 | 10,00 | 164 | 180 | 280 | 3,2 |
| 125 | 11,40 | 178 | 180 | 290 | 4,0 |
| 160 | 14,60 | 229 | 260 | 390 | 8,5 |
| 180 | 16,40 | 254 | 270 | 420 | 10,9 |
| 225 | 20,50 | 316 | 315 | 465 | 19,4 |
| 250 | 22,70 | 343 | 340 | 490 | 25,0 |

El valor de las cotas viene expresado en mm, salvo especificación contraria.
Las dimensiones y distancias de esta ficha técnica son dadas a título orientativo.
MASA se reserva la posibilidad de modificar sin previo aviso las características que figuran en el presente documento.

Agosto 2012