Sencillos

QuickFit

Uniones y Adaptadores de bridas

Accesorios pre montados de tolerancia estricta

VIKING JOHNSON™

PIPE CONNECTIONS, REPAIR & FLOW CONTROL PRODUCTS FOR THE UTILITIES INDUSTRY

CRANE BUILDING SERVICES & UTILITIES

Uniones Especializadas y Adaptadores de Brida

La gama de accesorios QuickFit está diseñada para conectar tuberías a tope con diámetros exteriores muy similares. La gama completa incluye uniones y adaptadores de brida para ajustar tuberías de diámetros nominales entre DN50 (2") y DN300 (12"). Se pueden instalar en PVC, acero revestido y no revestido y también fundición dúctil.

Nuevas instalaciones y aplicaciones para alta presión

La gama QuickFit es ideal para nuevos proyectos ya que los accesorios están premontados con tolerancia estricta permitiendo una rápida instalación. También son adecuados para instalaciones de alta presión: Los diámetros entre DN50 y DN125 están disponibles hasta 46 bares y los diámetros DN150 a DN300 hasta 29 bares de forma estándar. Se pueden alcanzar presiones más altas en fabricaciones especiales.

Tolerancia estricta

La gama QuickFit son accesorios dedicated, con muy poca tolerancia respecto a los diámetros exteriores de las tuberías.

Unión QuickFit

Adaptador de brida QuickFit

Transferencia de esfuerzos longitudinales

Los adaptadores de brida QuickFit requieren anclarse adecuadamente cuando se instalan en final de línea. Se necesitan espárragos para transmitir los esfuerzos longitudinales a una brida anclada en la tubería. El diseño de los adaptadores de brida QuickFit es tal que hay espacio suficiente para que los espárragos puedan ajustarse contra el anillo exterior sin necesidad de muescas. Esto significa que un solo producto se puede utilizar tanto como junta flexible como anti tracción con un sistema de fijación a la tubería (ver datos del diseño en pág. 205), siendo posible por lo tanto reducir la necesidad de almacenaje.

Las uniones QuickFit están disponibles con tornillos posicionadores desmontables para prevenir deslizamientos de la unión en tuberías aéreas causados por movimientos repetidos por variaciones de temperatura y vibraciones. Los tornillos posicionadores (opcionales) no impiden que la unión pueda deslizar totalmente sobre la tubería para una instalación rápida y simple. Una vez instalados engranan entre los bordes de las tuberías para evitar que la unión se mueva mas allá de unos limites prefijados.

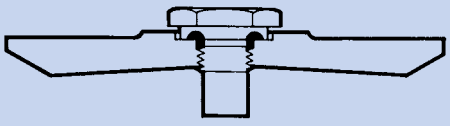

Tornillo posicionador desmontable (opcional)

Material de la tubería

Ventajas del diseño del producto

Fácil de instalar

Los tornillos, con cabezas cautivas que no pueden girar, se aprietan con una llave sencilla o dinamométrica. La instalación es simple con una métrica para los tornillos (M12) y un par de apriete (55-65Nm) para la mayoría de materiales de tuberías.

Excelente protección frente a la corrosión

Los componentes metálicos están revestidos de Rilsan Nylon 11 que está homologado por WRAS para su uso en agua potable. Los tornillos y las tuercas están revestidos de Sheraplex según WIS 4-52-03, ofreciendo una total protección frente a la corrosión a largo plazo, impactos y abrasión y por lo tanto asegura un funcionamiento continuo y fiable.

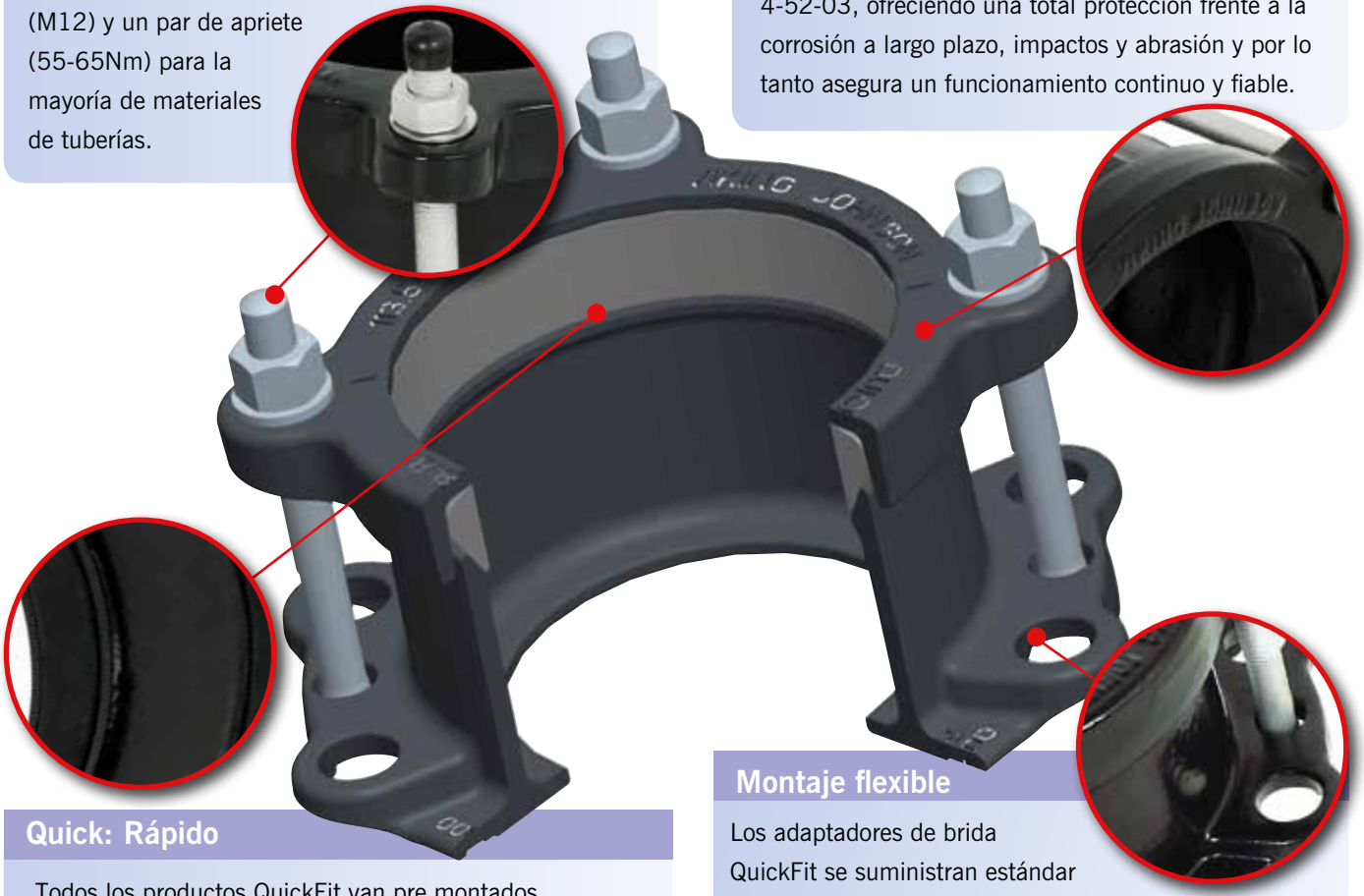

Quick: Rápido

Todos los productos QuickFit van pre montados permitiendo una instalación rápida y eficaz, incluso en las condiciones mas difíciles sin necesidad de desmontarlos en obra.

Montaje flexible

Los adaptadores de brida QuickFit se suministran estándar con bridas taladradas según BS EN 1092 PN10 y PN16. Otras opciones están también disponibles. Véase página de especificación para más detalles sobre los productos manufacturados a medida disponibles.

Ventajas para el cliente

- Los productos QuickFit admiten desviaciones angulares entre tubos. Esto hace fácil la instalación y permite movimientos en la tubería como los producidos por asentamientos del terreno. Se pueden trazar curvas de gran radio evitándose codos pues las uniones admiten desviaciones de hasta 6° y los adaptadores de brida hasta 3°.
- Las uniones QuickFit son capaces de absorber 10mm de expansión/contracción por accesorio y los adaptadores de brida 5mm, reduciéndose la necesidad de juntas expansivas.

- No se necesitan herramientas especiales. Solo una llave tubular con un hueco interno de al menos 19mm y una llave dinamométrica.
- Todos los adaptadores de brida QuickFit se suministran estándar con una total superficie de sellado y se pueden emplear con válvulas mariposa tipo wafer.
- Los adaptadores de brida manufacturados se pueden suministrar bien con una superficie mayor de sellado o pasante.

Especificaciones

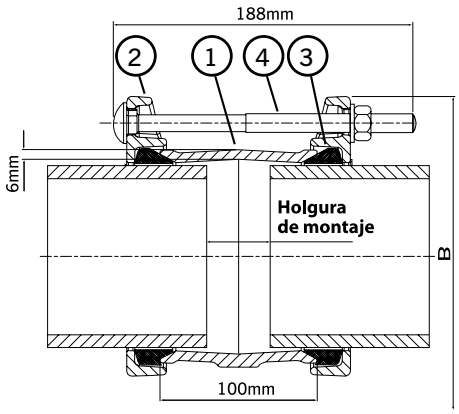

Unión QuickFit

Métrica de los tornillos	M12 x 180mm CDX
Holgura de montaje	Recomendado 20mm Máximo 40mm
Par de apriete	55-65 Nm

1 = Manguito central
2 = Anillo externo
3 = Juntas de goma
4 = Tornillos

Rango de diámetros, (mm)		Presion de trabajo (bar)	Diámetro exterior del anillo externo B (mm)	Métrica del tornillo, Numero-Diámetro x Longitud	Referencia de junta	Peso (kg)
Min	Max					
47.9	51.3	46.6	136.0	2-M12 x 180	12477/41	2.22
59.5	63.3	46.6	148.0	2-M12 x 180	12477/1	2.51
75.3	79.1	46.6	164.0	2-M12 x 180	12477/5	2.89
88.1	91.9	46.6	177.0	4-M12 x 180	12477/7	3.81
95.8	100.2	46.6	185.0	4-M12 x 180	12477/10	4.00
107.2	111.0	46.6	196.0	4-M12 x 180	12477/12	4.26
113.5	120.2	46.6	205.0	4-M12 x 180	12477/15	4.48
138.9	142.7	44	228.0	4-M12 x 180	12477/19	5.02
158.2	162.0	38.8	254.0	4-M12 x 180	12477/21	6.32
167.5	172.3	36.9	264.0	4-M12 x 180	12477/24	6.59
192.9	196.7	32.2	292.0	4-M12 x 180	12477/26	8.06
218.3	224.4	35.8	319.0	4-M12 x 180	12477/29	8.89
272.2	276.5	34.8	372.0	6-M12 x 180	12477/34	11.15
323.1	328.6	29.5	424.0	6-M12 x 180	12477/37	12.76

Presión de prueba = 1,5 x presión de trabajo

Materiales y normas aplicables

Anillo central y anillos externos

Fundición dúctil según BS EN1563:1997 Symbol EN-GJS-450-10

Juntas

Estándar: EPDM según BS EN681-1, TYPE WA, WC Nitrilo según BS EN682:2002, Tipo G Otras calidades están disponibles. Contacte con Viking Johnson para más detalles

Tornillos con cabezas cautivas/Tornillos

Estándar: Acero según BS EN ISO 898-1:2009 property class 4.8

Opcional: Acero inoxidable según BS EN ISO 3506-1:2009 grade A4 property class 50

Tuercas/Arandelas

Tuercas (Estándar): Acero según BS EN 20898-2:1994 property class 8

Tuercas (Opcional): Acero inoxidable según BS EN ISO 3506-2:2009 grade A4 property class 80

Arandelas: Acero inoxidable según BS1449:PART 2: 1983 GRADO 304S15

Revestimientos

Manguito central y anillos exteriores revestidos de:

Estándar: Rilsan Nylon 11 según WIS 4-52-01 Part 1

Otros revestimientos disponibles: Scotchkote, Primer, Galvanizado

Tornillos cautivos, tornillos CDX y tuercas revestidos con Standard Sheraplex según WIS 4-52-03

Se han extremado las precauciones para asegurar que la información contenida en este catálogo sea exacta en el momento de su publicación. Crane Ltd no acepta ninguna responsabilidad por errores tipográficos, omisiones o cualquier interpretación errónea de la información contenida en la publicación y se reserva el derecho de cambiarla sin previo aviso.

Adaptadores de brida QuickFit - Gama estándar

Especificaciones

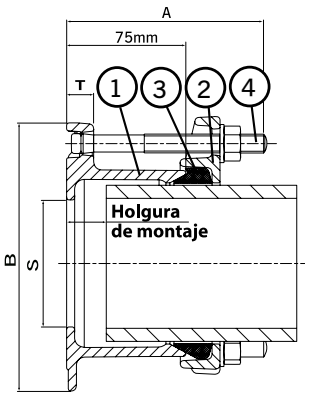

Adaptador de brida QuickFit (Producto estándar de fundición.)

Métrica de los tornillos	M12 x 115mm Tee Bolt
Holgura de montaje	Recomendado 25mm
	Máximo 45mm
Bolt torque	55-65Nm
Máxima presión de trabajo	Según la presión de diseño de la brida

1 = Manguito central
2 = Anillo externo
3 = Juntas de goma
4 = Tornillos

Tamaño, diámetro (mm)		Detalles de la brida(mm)		Longitud total A (mm)	S Bore S (mm)	Taladrado de la brida	Métrica del tornillo, Numero-Diámetro x Longitud	Referencia de junta	Peso (kg)
Min	Max	Diámetro exterior (B)	Espesor de brida (T)						
59.5	63.3	161.0	17.0	125.0	50.0	50 PN10,16,25,40	2-M12 x 115	12477/1	2.28
75.3	79.1	181.0	17.0	125.0	65.0	65 PN10,16	2-M12 x 115	12477/5	2.66
88.1	91.9	196.0	17.0	126.0	80.0	80 PN10,16,25,40	4-M12 x 115	12477/7	3.48
95.8	100.2	196.0	17.0	126.0	80.0	80 PN10,16,25,40	4-M12 x 115	12477/10	3.59
107.2	111.0	216.0	17.0	126.0	100.0	100 PN10,16	4-M12 x 115	12477/12	3.91
113.5	120.2	216.0	17.0	126.0	100.0	100 PN10,16	4-M12 x 115	12477/15	4.03
138.9	142.7	246.0	17.0	126.0	125.0	125 PN10,16	4-M12 x 115	12477/19	4.71
158.2	162.0	284.0	17.0	126.0	150.0	150 PN10,16	4-M12 x 115	12477/21	5.76
167.5	172.3	284.0	17.0	126.0	150.0	150 PN10,16	4-M12 x 115	12477/24	5.87
192.9	196.7	339.0	20.0	126.0	199.0	200 PN10,16	4-M12 x 115	12477/26	8.43
218.3	224.4	339.0	20.0	126.0	200.0	200 PN10,16	4-M12 x 115	12477/29	8.49
272.2	276.5	405.0	20.0	129.0	250.0	250 PN10,16	6-M12 x 115	12477/34	11.38
323.1	328.6	455.0	20.0	129.0	300.0	300 PN10,16	6-M12 x 115	12477/37	13.04

Presión de prueba = 1,5 x presión de trabajo

Adaptadores de brida que permiten la instalación mediante espárragos para convertirla en autoblocante
El diseño del nuevo adaptador de brida QuickFit es tal que hay espacio suficiente para que los espárragos (empleados para anclarlos) lo salven sin necesidad de muescas.

Materiales y normas aplicables

Cuerpo y anillos externos
Fundición dúctil según BS EN1563:1997 Symbol EN-GJS-450-10

Juntas
Estándar: EPDM según BS EN681-1, TYPE WA, WC Nitrilo según BS EN682:2002, Tipo G Otras calidades están disponibles. Contacte con Viking Johnson para más detalles

Tornillos con cabezas cautivas/Tornillos
Estándar: Acero según BS EN ISO 898-1:2009 property class 4.8
Opcional: Acero inoxidable según BS EN ISO 3506-1: 2009 grade A4 property class 50

Tuercas/Arandelas
Tuercas (Estándar): Acero según BS EN 20898-2:1994 property class 8
Tuercas (Opcional): Acero inoxidable según BS EN ISO 3506-2:2009 grade A4 property class 80
Arandelas: Acero inoxidable según BS1449:PART 2: 1983 GRADO 304S15

Revestimientos
Manguito central y anillos exteriores revestidos de:
Estándar: Rilsan Nylon 11 según WIS 4-52-01 Part 1
Otros revestimientos disponibles: Scotchkote, Primer, Galvanizado
Tornillos cautivos, tornillos CDX y tuercas revestidos con Standard Sheraplex según WIS 4-52-03

Se han extremado las precauciones para asegurar que la información contenida en este catálogo sea exacta en el momento de su publicación. Crane Ltd no acepta ninguna responsabilidad por errores tipográficos, omisiones o cualquier interpretación errónea de la información contenida en la publicación y se reserva el derecho de cambiarla sin previo aviso.

Adaptadores de brida QuickFit - Manufacturados (Taladrados comunes)

Especificaciones

Posibilidades de taladrado de brida – Otros taladrados comunes

Diámetro exterior	Detalles de la brida	ASME/ANSI B16.1/ASME B16.5 Class							
	Nom - (")	125		150		250		300	
		Y/N	Blocaje	Y/N	Blocaje	Y/N	Blocaje	Y/N	Blocaje
059.5 - 063.3	2	✓	✗	✓	✗	✓	✓	✗	✗
075.3 - 079.1	2.5	✓	✓	✓	✓	✓	✓	✗	✗
088.1 - 091.9	3	✓	✓	✓	✓	✓	✓	✗	✗
095.8 - 100.2	3	✓	✗	✓	✗	✓	✓	✗	✗
107.2 - 111.0	4	✓	✓	✓	✓	✓	✓	✗	✗
113.5 - 120.2	4	✓	✓	✓	✓	✓	✓	✗	✗
138.9 - 142.7	5	✓	✓	✓	✓	✓	✓	✗	✗
158.2 - 162.0	6	✓	✓	✓	✓	✓	✓	✗	✗
167.5 - 172.3	6	✓	✓	✓	✓	✓	✓	✗	✗
192.2 - 196.7	8	✓	✓	✓	✓	✗	✗	✗	✗
218.3 - 224.4	8	✓	✓	✓	✓	✓	✓	✗	✗
272.2 - 276.5	10	✓	✓	✓	✓	✗	✗	✗	✗
323.1 - 328.6	12	✓	✓	✓	✓	✗	✗	✗	✗

Diámetro exterior	Detalles de la brida	AWWA C207 Class							
	Nom - (")	B		D		E		F	
		Y/N	Blocaje	Y/N	Blocaje	Y/N	Blocaje	Y/N	Blocaje
107.2 - 111.0	4	✓	✓	✓	✓	✓	✓	✓	✓
113.5 - 120.2	4	✓	✓	✓	✓	✓	✓	✓	✓
138.9 - 142.7	5	✓	✓	✓	✓	✓	✓	✓	✓
158.2 - 162.0	6	✓	✓	✓	✓	✓	✓	✓	✓
167.5 - 172.3	6	✓	✓	✓	✓	✓	✓	✓	✓
192.2 - 196.7	8	✓	✓	✓	✓	✓	✓	✓	✓
218.3 - 224.4	8	✓	✓	✓	✓	✓	✓	✓	✓
272.2 - 276.5	10	✓	✓	✓	✓	✓	✓	✗	✗
323.1 - 328.6	12	✓	✓	✓	✓	✓	✓	✗	✗

Diámetro exterior	Detalles de la brida	AS2129 Table							
	Nom - (mm)	A		C		D		E	
		Y/N	Blocaje	Y/N	Blocaje	Y/N	Blocaje	Y/N	Blocaje
059.5 - 063.3	50	✓	✗	✓	✗	✓	✗	✓	✗
075.3 - 079.1	65	✓	✗	✓	✗	✓	✗	✓	✗
088.1 - 091.9	80	✓	✗	✓	✗	✓	✗	✓	✗
095.8 - 100.2	80	✓	✗	✓	✗	✓	✗	✓	✗
107.2 - 111.0	100	✓	✓	✓	✓	✓	✓	✓	✓
113.5 - 120.2	100	✓	✗	✓	✗	✓	✗	✓	✗
138.9 - 142.7	125	✓	✓	✓	✓	✓	✓	✓	✓
158.2 - 162.0	150	✓	✓	✓	✓	✓	✓	✓	✓
167.5 - 172.3	150	✓	✗	✓	✗	✓	✗	✓	✗
192.2 - 196.7	200	✓	✓	✓	✓	✓	✓	✓	✓
218.3 - 224.4	200	✓	✗	✓	✗	✓	✗	✓	✗
272.2 - 276.5	250	✗	✗	✗	✗	✗	✗	✓	✓
323.1 - 328.6	300	✗	✗	✓	✓	✓	✓	✓	✗

Materiales y normas aplicables

Brida

Acero según BS EN 10025-2:2004 Grade S275JR

Anillo

Tubo de acero según BS EN 10216-1:2004:Grado P265TRI

o Tubo de acero según BS EN 10217-1:2002

o Acero BS EN10025-2:2004 Grado S275JR

Tornillos con cabezas cautivas /Tornillos

Estándar: Acero según BS EN ISO 898-1:2009 property class 4.8

Opcional: Acero inoxidable según BS EN ISO 3506-1: 2009 grade A4 property class 50

Tuercas/Arandelas

Tuercas (Estándar): Acero según BS EN 20898-2:1994 property class 8

Tuercas (Opcional): Acero inoxidable según BS EN ISO 3506-2: 2009 grade A4 property class 80

Arandelas: Acero inoxidable según BS1449:PART 2:1983 GRADO 304S15

Anillos exteriores

Fundición dúctil según BS EN1563:1997 Symbol EN GJS-450-10

Juntas

Estándar: EPDM según BS EN681-1, TYPE WA, WC Nitrilo según BS EN682:2002, Tipo G Otras calidades están disponibles. Contacte con Viking Johnson para más detalles

Se han extremado las precauciones para asegurar que la información contenida en este catálogo sea exacta en el momento de su publicación. Crane Ltd no acepta ninguna responsabilidad por errores tipográficos, omisiones o cualquier interpretación errónea de la información contenida en la publicación y se reserva el derecho de cambiarla sin previo aviso.

Adaptadores de brida QuickFit - Manufacturados (Taladrados estándar)

Especificaciones

Nuevas posibilidades de taladrado de brida – Taladrados estándar

Diámetro exterior	Detalles de la brida	BS EN 1092											
	Nom (mm)	PN2.5		PN6		PN10		PN16		PN25		PN40	
		Y/N	Blocaje	Y/N	Blocaje	Y/N	Blocaje	Y/N	Blocaje	Y/N	Blocaje	Y/N	Blocaje
059.5 - 063.3	50	✓	✗	✓	✗								
075.3 - 079.1	65	✓	✗	✓	✗					✓	✓	✓	✓
088.1 - 091.9	80	✓	✗	✓	✗								
095.8 - 100.2	80	✓	✗	✓	✗								
107.2 - 111.0	100	✓	✓	✓	✓					✓	✓	✓	✓
113.5 - 120.2	100	✓	✗	✓	✗					✓	✓	✓	✓
138.9 - 142.7	125	✓	✗	✓	✗					✓	✓	✓	✓
158.2 - 162.0	150	✓	✗	✓	✗					✓	✓	✗	✗
167.5 - 172.3	150	✓	✗	✓	✗					✓	✓	✗	✗
192.2 - 196.7	200	✓	✓	✓	✓					✓	✓	✗	✗
218.3 - 224.4	200	✓	✗	✓	✗					✓	✓	✗	✗
272.2 - 276.5	250	✓	✗	✓	✗					✓	✓	✗	✗
323.1 - 328.6	300	✓	✗	✓	✗					✗	✗	✗	✗

= Significa producto estándar de fundición, vease pag. 65 para más detalles

Diámetro exterior	Detalles de la brida	BS 10:1962 Table											
	Nom (")	A		D		E		F		H		J	
		Y/N	Blocaje	Y/N	Blocaje	Y/N	Blocaje	Y/N	Blocaje	Y/N	Blocaje	Y/N	Blocaje
059.5 - 063.3	2	✓	✗	✓	✗	✓	✗	✓	✓	✓	✓	✗	✗
075.3 - 079.1	2.5	✓	✗	✓	✗	✓	✗	✓	✓	✓	✓	✗	✗
088.1 - 091.9	3	✓	✗	✓	✗	✓	✗	✓	✓	✓	✓	✗	✗
095.8 - 100.2	3	✓	✗	✓	✗	✓	✗	✓	✓	✓	✓	✗	✗
107.2 - 111.0	4	✓	✓	✓	✓	✓	✓	✓	✓	✓	✓	✗	✗
113.5 - 120.2	4	✓	✓	✓	✓	✓	✓	✓	✓	✓	✓	✗	✗
138.9 - 142.7	5	✓	✓	✓	✓	✓	✓	✓	✓	✓	✓	✗	✗
158.2 - 162.0	6	✓	✓	✓	✓	✓	✓	✓	✓	✓	✓	✗	✗
167.5 - 172.3	6	✓	✗	✓	✗	✓	✗	✓	✓	✓	✓	✗	✗
192.2 - 196.7	8	✓	✓	✓	✓	✓	✓	✓	✓	✗	✗	✗	✗
218.3 - 224.4	8	✓	✓	✓	✓	✓	✗	✓	✓	✓	✓	✗	✗
272.2 - 276.5	10	✗	✗	✗	✗	✓	✓	✓	✓	✓	✓	✗	✗
323.1 - 328.6	12	✗	✗	✓	✓	✓	✓	✗	✗	✗	✗	✗	✗

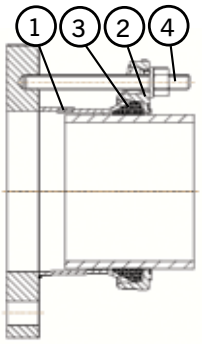

1 = Cuerpo
2 = Anillo exterior
3 = Junta de goma
4 = Tornillos

S/N = ✓ = Se puede hacer Adaptador de Brida QuickFit con este taladrado

✗ = No se puede hacer Adaptador de Brida QuickFit con este taladrado

Blocaje = ✓ = Se puede ofrecer como Adaptador de brida blocante sin muescas

✗ = No se pueden fabricar como Adaptador de brida blocante – Los tornillos cautivos.

No pueden pasar el anillo exterior– El anillo exterior no puede recibir muescas

Materiales y normas aplicables

Brida
Acero según BS EN 10025-2:2004 Grade S275JR

Anillo
Tubo de acero según BS EN 10216-1:2004:Grado P265TRI
o Tubo de acero según BS EN 10217-1:2002
o Acero BS EN10025-2:2004 Grado S275JR

Tornillos con cabezas cautivas /Tornillos
Estándar: Acero según BS EN ISO 898-1:2009 property class 4.8
Opcional: Acero inoxidable según BS EN ISO 3506-1: 2009 grade A4 property class 50

Tuercas/Arandelas
Tuercas (Estándar): Acero según BS EN 20898-2:1994 property class 8
Tuercas (Opcional): Acero inoxidable según BS EN ISO 3506-2: 2009 grade A4 property class 80
Arandelas: Acero inoxidable según BS1449:PART 2:1983 GRADO 304S15

Anillos exteriores
Fundición dúctil según BS EN1563:1997 Symbol EN GJS-450-10

Juntas
Estándar: EPDM según BS EN681-1, TYPE WA, WC Nitrilo según BS EN682:2002, Tipo G Otras calidades están disponibles. Contacte con Viking Johnson para más detalles

Se han extremado las precauciones para asegurar que la información contenida en este catálogo sea exacta en el momento de su publicación. Crane Ltd no acepta ninguna responsabilidad por errores tipográficos, omisiones o cualquier interpretación errónea de la información contenida en la publicación y se reserva el derecho de cambiarla sin previo aviso.

Reino Unido - Blackburn

Planta de tratamiento de aguas residuales de Hyndburn

QuickFit DN150

Proyecto

Los accesorios QuickFit se instalaron en la tubería de transferencia desde la estación de bombeo hasta las cestas de tamizado en la planta de tratamiento de aguas residuales de Hyndburn, que sirve a una población de 114.000 habitantes. La ampliación reciente de la planta tiene como objetivo aumentar la capacidad de tratamiento de efluente por día.

Cliente

United Utilities

Contratista

Valves & Engineered Products

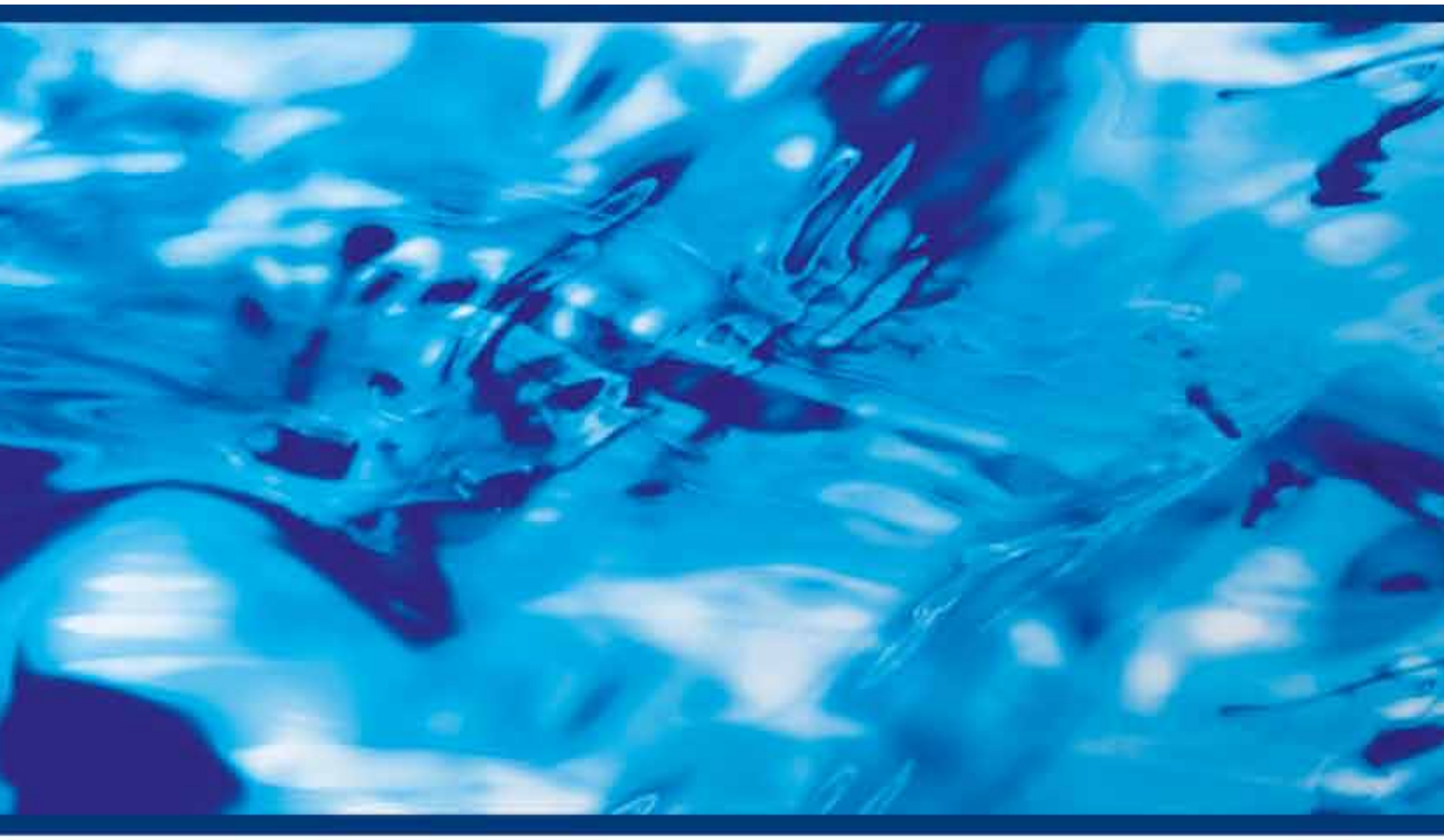

VIKING JOHNSON™

46-48 WILBURY WAY
HITCHIN, HERTFORDSHIRE
SG4 0UD. UNITED KINGDOM

TELÉFONO: +44 (0)1462 443322
FAX: +44 (0)1462 443311
E-MAIL: info@vikingjohnson.com

www.vikingjohnson.com

ISO 14001 • EMS 51874

ISO 9001 • FM 00311

FLOW OF FLUIDS
www.flowoffluids.com

Visite la web www.flowoffluids.com para solicitar una copia del “New Technical Paper 410”.

- Diseñados y fabricados bajo sistemas de gestión de calidad de acuerdo con BS EN ISO 9001
- Sistema de gestión medioambiental acreditado según ISO 14001
- Consulte nuestra página web para plazos y condiciones de venta.
- Esperamos que nuestro mensaje ejerza un fuerte impacto sobre usted pero no sobre el medio ambiente. Se han tomado las medidas pertinentes para asegurar que este catálogo se imprime en papel fabricado en un proceso totalmente libre de cloro.

Se han extremado las precauciones para asegurar que la información contenida en este catálogo sea exacta en el momento de su publicación. Crane Ltd no acepta ninguna responsabilidad por errores tipográficos, omisiones o cualquier interpretación errónea de la información contenida en la publicación y se reserva el derecho de cambiarla sin previo aviso.

DR6642_03_2013_ISSUE 2_ESPAÑOL

CRANE BUILDING SERVICES & UTILITIES

www.cranebsu.com