Versatil

EasiRange

EasiClamp, EasiTap, EasiTee y EasiCollar

Una rápida solución para reparaciones y ejecución de tomas

VIKING JOHNSON™

PIPE CONNECTIONS, REPAIR & FLOW CONTROL PRODUCTS FOR THE UTILITIES INDUSTRY

CRANE BUILDING SERVICES & UTILITIES

Una solución rápida, segura y a distancia para efectuar reparaciones y ejecutar tomas

Los productos de la gama EasiClamp y EasiTap representan una espectacular mejora del sistema EasiRange, ya contrastado. Se pueden instalar a distancia, desde fuera de la zanja por un solo operario en unos pocos minutos proporcionando una solución rápida, segura y permanente para reparar en carga tuberías dañadas.

Seguridad y salud mejoradas

Entre las mayores ventajas de este sistema de reparación innovador y patentado se incluyen la posibilidad de mantener el suministro de agua a los consumidores sin interrupciones, la minimización de riesgos laborales y una reducción muy significativa en costes de instalación, interrupción del tráfico rodado y daños a otros servicios.

Ganador de premios

En el desarrollo de este accesorio revolucionario, Viking Johnson trabajó estrechamente con Balfour Beatty Utility Solutions para asegurar que la nueva abrazadera cumple con creces los requisitos de los operarios y de las compañías de aguas, recibiendo el premio SBWWI a la innovación en el año 2010. La abrazadera esta compuesta de dos mitades unidas por una bisagra de apertura total para permitir un rápido y fácil ajuste sobre la tubería.

Se emplean dos tornillos autoblocantes patentados para apretar la abrazadera, lo que acelera el proceso de reparación y minimiza la interrupción en el suministro de agua.

La gama Remote EasiRange de nuevo diseño ofrece ventajas no solo a los clientes en el sector del agua sino también al público en general y al medio ambiente.

Una reparación permanente y fiable

Diseñado en tres tamaños comunes, EasiClamp esta disponible en DN80, DN100 y DN150. EasiTap también esta disponible en estos tamaños y ofrece una salida taladrada o una salida roscada de 2" BSP. El diseño de la junta que es tipo "gofre", cuadriculado, y está fabricado en EPDM aprobado por WRAS para uso en agua potable, asegura un sellado de las fugas permanente y fiable en una presión de trabajo de 16bares y una presión de prueba de 24bares.

La gama se fabrica empleando la tecnología mas reciente, minimizando el uso de materias primas, y se suministra en embalajes biodegradables que aseguran que el accesorio llega a obra libre de contaminación.

EasiClamp

EasiTap salida roscada

EasiTap salida taladrada

Tipos de daños que los productos EasiClamp/EasiTap pueden sellar y reparar

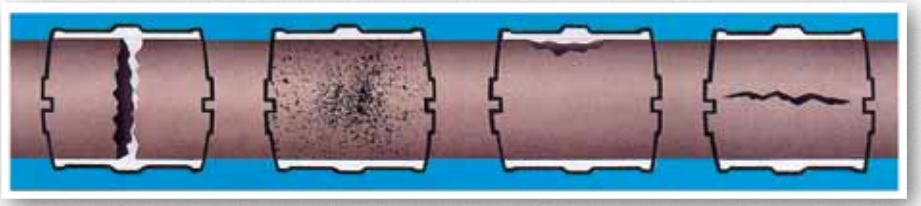

Roturas circunferenciales | Picaduras por corrosión | Daños por impactos | Fisuras longitudinales

Material de la tubería

Remote EasiClamp y EasiTap

Ventajas del diseño del producto

Protección frente a la corrosión

Todos los componentes de fundición están totalmente revestidos de Rilsan Nylon 11 color negro, que tiene una excelente resistencia a impacto, abrasión, desgaste y a productos químicos, así como estabilidad térmica y flexibilidad para no sufrir daños ante una manipulación poco cuidadosa en obra.

Excepcional agarre

Las dos mitades están unidas por una bisagra de apertura total que permite un rápido y fácil ajuste sobre la tubería. No hay pasadores de distinto material, lo que elimina el riesgo de corrosión por contacto entre dos metales.

Gran fortaleza

La fortaleza de las carcasas de fundición dúctil que sellan alrededor de la tubería proporciona un soporte permanente para la misma.

Sellado permanente

La junta de diseño “gofre”, cuadriculado, proporciona un sellado permanente y fiable frente a las fugas por fisuras circunferenciales o longitudinales.

Tornillos autoposicionables

Los tornillos autoblocantes patentados no solo previenen la pérdida de sus componentes como arandelas, etc., en la zanja sino que también, al ser autoposicionables, permiten un montaje prácticamente a ciegas. El mecanismo de doble cierre cierra automáticamente una vez que el accesorio ha envuelto totalmente la tubería permitiendo al operario usar ambas manos para apretar los tornillos.

Exclusivo sistema de cierre

Gracias al exclusivo sistema de cierre con las pinzas ex profeso, el operario tiene un total control durante la instalación a distancia. La instalación remota evita grandes excavaciones y riesgos laborales para los operarios.

Remote EasiClamp y EasiTap se puede instalar desde superficie en una tubería con presión, con una pequeña excavación, por lo tanto:

- Se reduce el espacio de trabajo, la excavación, y los costes de restitución del servicio.
- Se reducen las interrupciones al tráfico rodado y peatonal.
- El operario puede trabajar a una distancia segura ante el peligro potencial que representa una tubería dañada presurizada.
- Se reduce el gasto de energía. Se requieren menores equipos y menores desplazamientos.
- Se reduce el tiempo total invertido en la reparación.

Remote EasiClamp y EasiTap

Instalación rápida en 4 fáciles pasos

Paso 1

Colocar la abrazadera con la bisagra apoyando sobre la parte superior de la tubería, mirando hacia arriba.

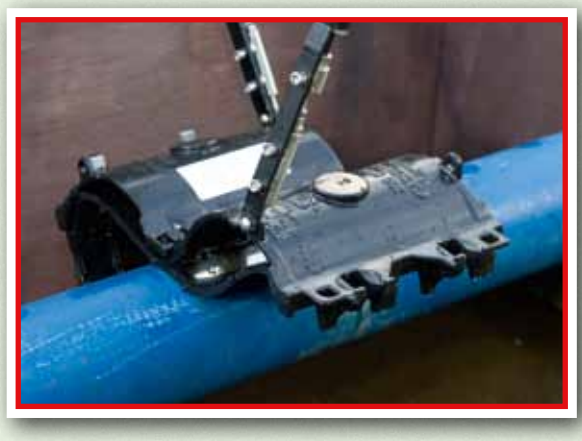

Paso 2

Dejar girar las dos mitades de manera que abracen la tubería hasta que el mecanismo de tornillos autoposicionables encaje en su sitio.

Paso 3

Girar la abrazadera de manera que las cabezas de los tornillos miren hacia arriba, o en una posición cómoda para ser apretados.

Paso 4

Apretar los tornillos usando una llave de tubo alargada hasta alcanzar el par de apriete recomendado (95 – 120 Nm)

Reparaciones de tuberías en carga y ejecución de tomas

Las gamas EasiTee y EasiCollar se han desarrollado para proporcionar una gama completa de productos de reparación y ejecución de tomas para cubrir las necesidades del día a día en el sector del agua.

Un sellado permanente y fiable

Los productos Universal y Matt Seal EasiTee garantizan un sellado permanente y fiable, incluso en tuberías muy dañadas por corrosión. Estos productos incorporan la junta circunferencial de diseño “gofre”, 100% exclusivo de Viking Johnson, que proporciona un sellado anti fugas en la reparación de fisuras longitudinales o circunferenciales. El producto RingSeal EasyTee lleva una junta de doble sellado para proporcionar un sellado permanente en el punto de la toma mientras que el EasiCollar permite realizar reparaciones en juntas enchufe-campana.

No se necesitan equipos especiales

Todos los productos se pueden instalar en carga por lo que no hay que hacer frente a costes por interrupciones del servicio a los consumidores. No se necesitan equipos especiales. Simplemente una llave dinamométrica para dar el par de apriete correcto.

La gama completa EasiRange es adecuada para uso en agua con una presión de trabajo de 16bares y una presión de prueba de 24bares.

Universal EasiTee

RingSeal EasiTee

EasiCollar Material de la tubería

Fundición dúctil | Hierro fundido | Acero | Fibrocemento | Hormigón

EasiTee Material de la tubería

Fundición dúctil | Hierro fundido | Acero

Universal EasiTee

Ventajas del diseño del producto

Instalación sencilla

Los productos Universal EasiTee están provistos de exclusivos tornillos que se pueden mover angularmente para facilitar la instalación.

Excelente protección frente a la corrosión

El cuerpo esta totalmente revestido con Rilsan Nylon 11 color negro que tiene una excelente resistencia a impacto, a la abrasión y al ataque químico, así como estabilidad térmica y flexibilidad para no sufrir daños ante manipulaciones poco cuidadosas en obra. También esta aprobado por WRAS.

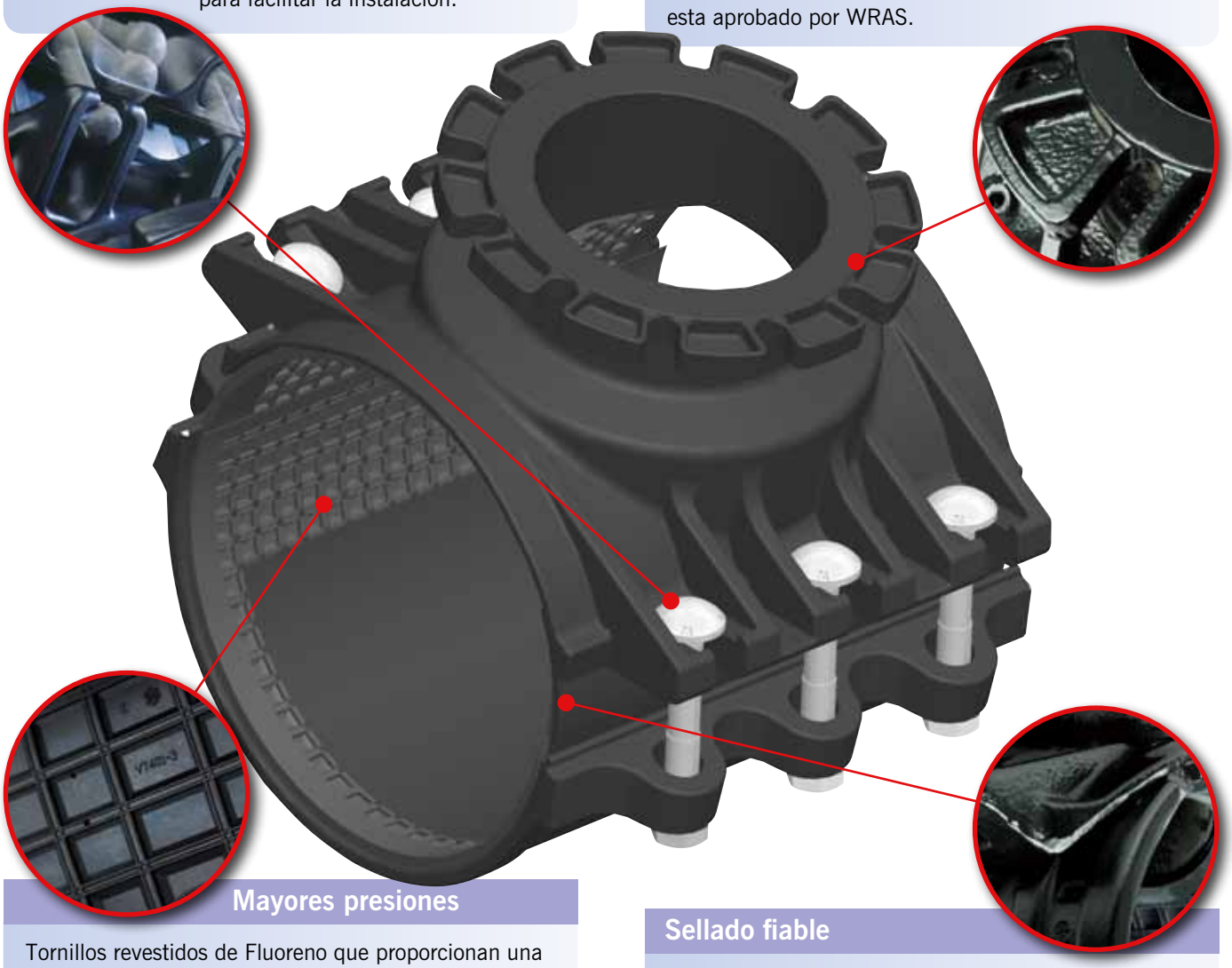

Mayores presiones

Tornillos revestidos de Fluoreno que proporcionan una mayor capacidad de par de apriete, transmitiéndose mayor presión a la junta.

Sellado fiable

Una placa deflectora asegura un efectivo sellado en todo momento.

Ventajas para el cliente

- Derivaciones disponibles hasta el mismo diámetro que la tubería
- Se pueden instalar en carga
  - No hay costes por cortes
  - No se interrumpe el suministro
  - No hay quejas por suciedades en el agua
- Hasta 24mm de tolerancia para adaptarse a una gama variada de materiales de tubería del mismo diámetro nominal, reduciéndose la necesidad de almacenamiento.
- Construido en fundición dúctil, el Universal EasiTee cierra y sella completamente alrededor de la tubería, asegurando que el sellado mantiene toda su eficacia en cualquier circunstancia.
- Disponible en diámetros desde DN80 hasta DN300.
- Disponible en varias conexiones a bridas.

RingSeal EasiTee

Ventajas del diseño del producto

Excelente protección frente a la corrosión

El cuerpo esta totalmente revestido con Rilsan Nylon 11 color negro que tiene una excelente resistencia a impacto, a la abrasión y al ataque químico, así como estabilidad térmica y flexibilidad para no sufrir daños ante manipulaciones poco cuidadosas en obra. También esta aprobado por WRAS.

Construcción simple

La fabricación en acero al carbono con una junta circular situado en la base de la derivación hace del RingSeal EasiTee una opción más ligera y de menor coste que MattSeal Easitee.

Cómodo de usar

El revestimiento de Sheraplex de los tornillos proporciona una muy buena relación par de apriete/carga mejorando el factor de seguridad frente a posibles errores del instalador y no sufre desgaste en las roscas.

Ventajas para el cliente

- Ligereza y rapidez de instalación.
- Derivaciones hasta DN600 (si la tubería es de fundición gris la derivación se debe limitar al 70% del diámetro de la tubería.
- Se puede instalar en carga
  - No hay costes por cortes
  - No se interrumpe el suministro
  - No hay quejas por suciedades en el agua
- Disponible desde DN350 hasta DN1200
- Posibilidad de fabricar cualquier tipo de salida y brida. (Limitado por la presión de diseño del producto)

MattSeal EasiTee

Ventajas del diseño del producto

Flexibilidad

Posibilidad de fabricar cualquier tipo de salida y brida. (Limitado por la presión de diseño del producto)

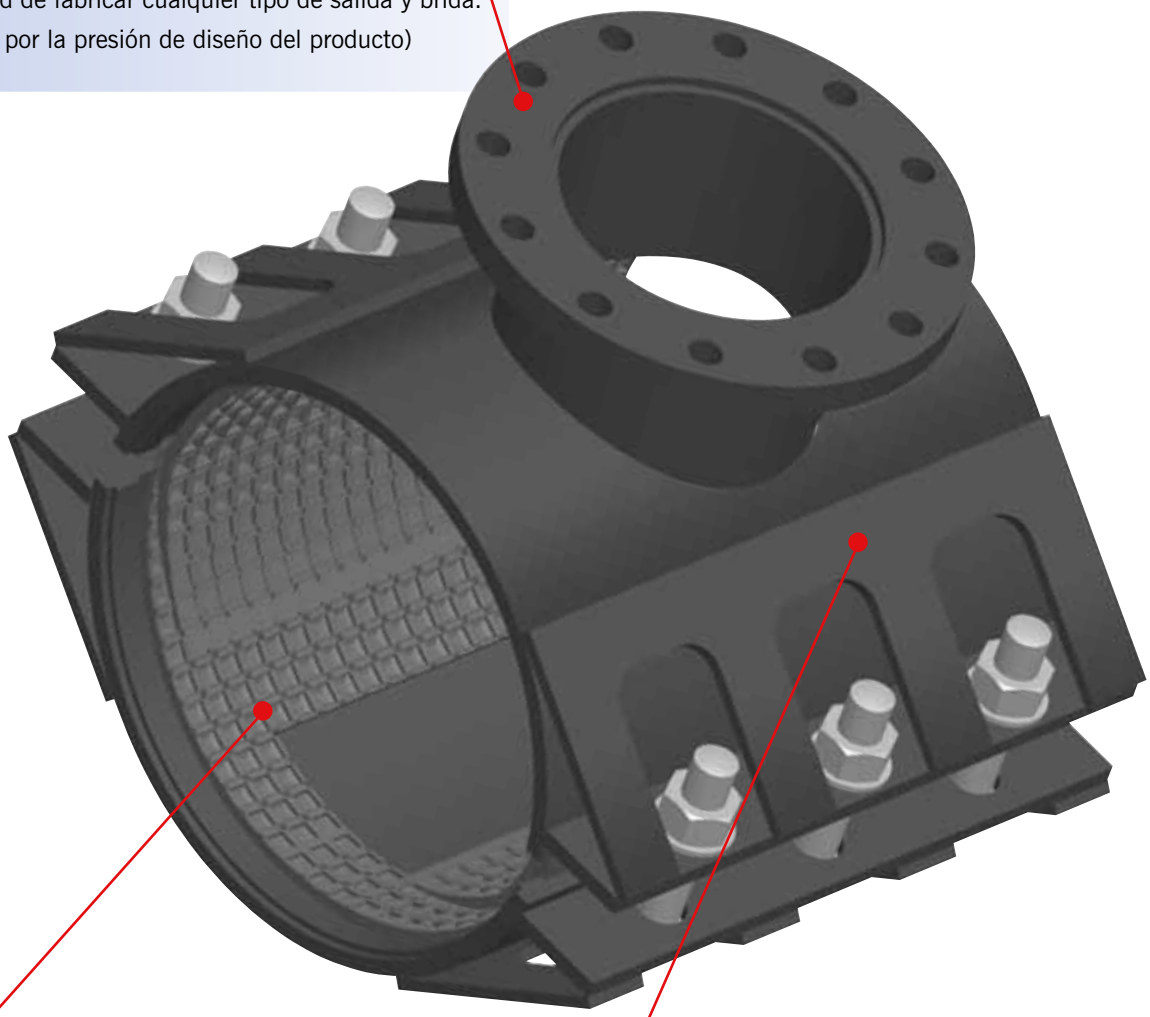

Sellado fiable

La junta de superficie cuadriculada está diseñada para abrazar toda la tubería por dentro de la carcasa ofreciendo un sellado óptimo.

Excelente protección frente a la corrosión

El cuerpo esta totalmente revestido con Rilsan Nylon 11 color negro que tiene una excelente resistencia a impacto, a la abrasión y al ataque químico, así como estabilidad térmica y flexibilidad para no sufrir daños ante manipulaciones poco cuidadosas en obra. También esta aprobado por WRAS.

Ventajas para el cliente

- Las salidas de la derivación pueden ir desde DN80 hasta el mismo diámetro que la tubería, incluso en viejas tuberías de fundición gris.
- Se puede instalar en carga
  - No hay costes por cortes
  - No se interrumpe el suministro
  - No hay quejas por suciedades en el agua
- Hasta 12mm de tolerancia para adaptarse a una gama variada de materiales de tubería del mismo diámetro nominal, reduciéndose la necesidad de almacenamiento.
- Disponible desde DN350 hasta DN600

EasiCollar

Ventajas del diseño del producto

Capacidad de sellado de eficacia probada

EasiCollar tiene una junta que presiona contra el antiguo sellado proporcionando uno nuevo entre la campana y la espiga. Es una junta flexible que usa el método de sellado estándar de las uniones Viking Johnson.

Excelente protección frente a la corrosión

El cuerpo esta totalmente revestido con Rilsan Nylon 11 color negro que tiene una excelente resistencia a impacto, a la abrasión y al ataque químico, así como estabilidad térmica y flexibilidad para no sufrir daños ante manipulaciones poco cuidadosas en obra. También esta aprobado por WRAS.

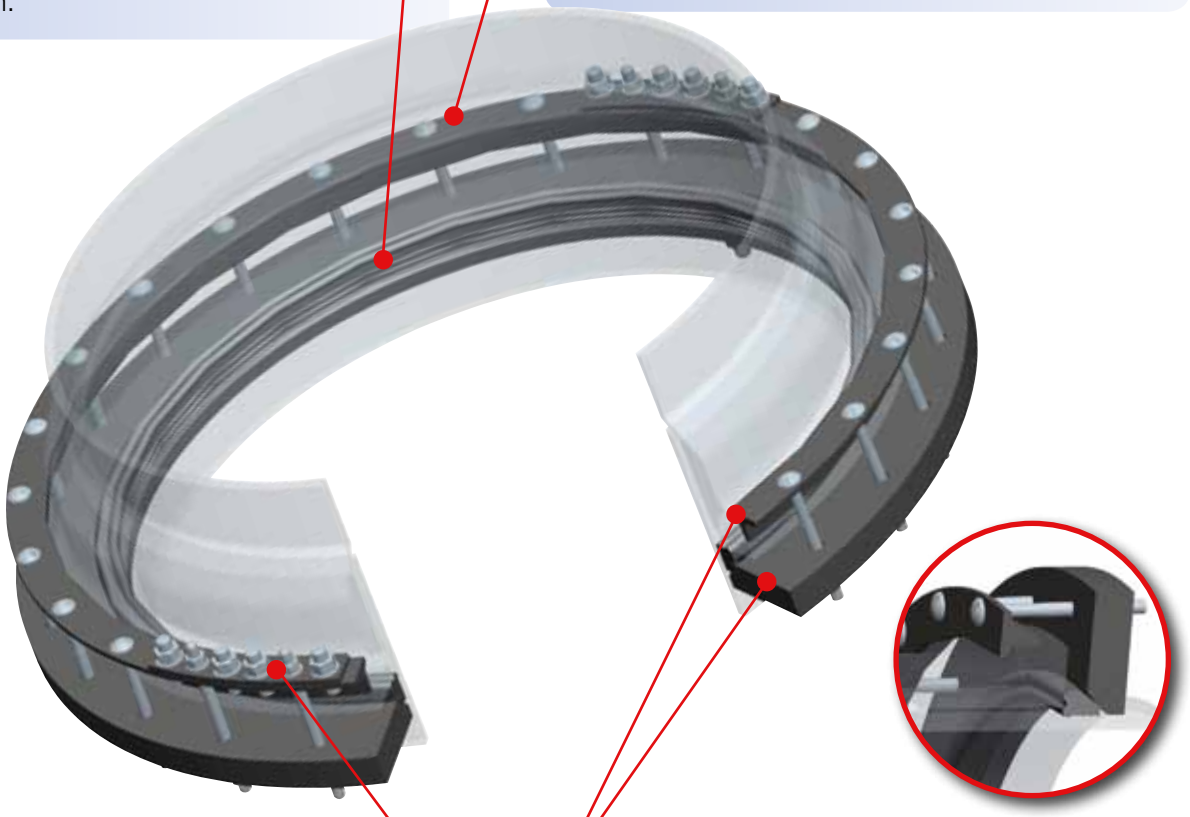

Cómodo de usar

El revestimiento de Sheraplex de los tornillos proporciona una muy buena relación par de apriete/ carga mejorando el factor de seguridad frente a posibles errores del instalador y no sufre desgaste en las roscas.

Una solución muy simple para renovar viejas juntas

Dos anillos se montan por segmentos alrededor de la tubería, uno frente a la campana y alrededor de la junta y el otro como anclaje detrás de la campana. Cuando se aprietan los tornillos conectores se crea una presión en la junta que sella la fuga.

Ventajas para el cliente

- Collar de reparación para juntas enchufe-campana adecuado para:
  - Viejas tuberías de hierro con unión enchufe-campana
  - Doble anillo embridado de fundición
  - Fibrocemento
  - Hormigón
- Se puede instalar en carga
  - No hay costes por cortes
  - No se interrumpe el suministro
- Disponible desde DN300 hasta DN1800
- No precisa relleno adicional con plomo
- EasiCollar se fabrica normalmente bajo pedido teniendo en cuanta las medidas de la tubería y de la campana.

Reino Unido – Preston

Reparacion rutinaria

EasiCollar 15”

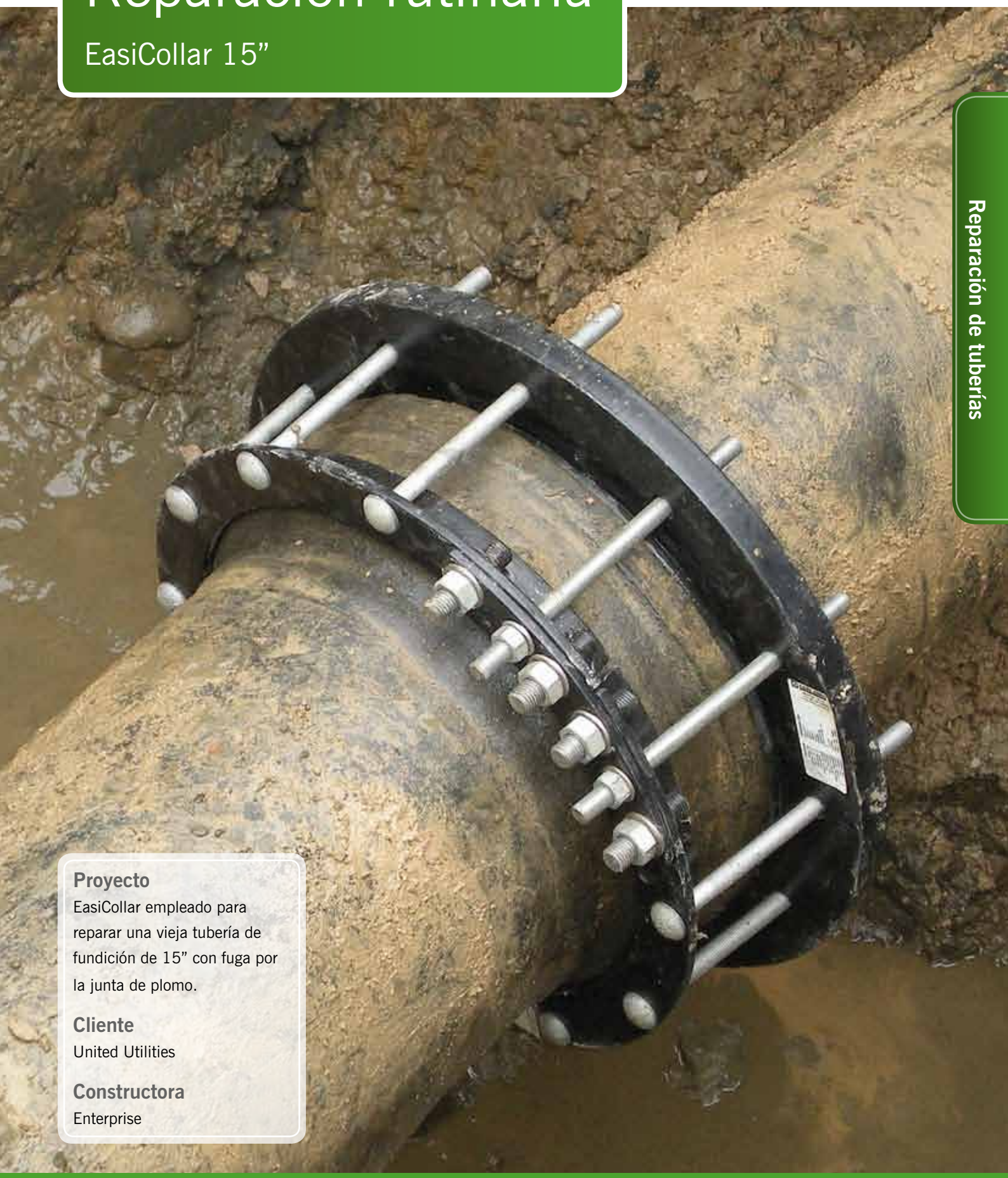

Proyecto
EasiCollar empleado para reparar una vieja tubería de fundición de 15” con fuga por la junta de plomo.

Cliente
United Utilities

Constructora
Enterprise

Remote EasiClamp y EasiTap D&T Boss

Especificaciones

Presión de trabajo = 16bares (agua)

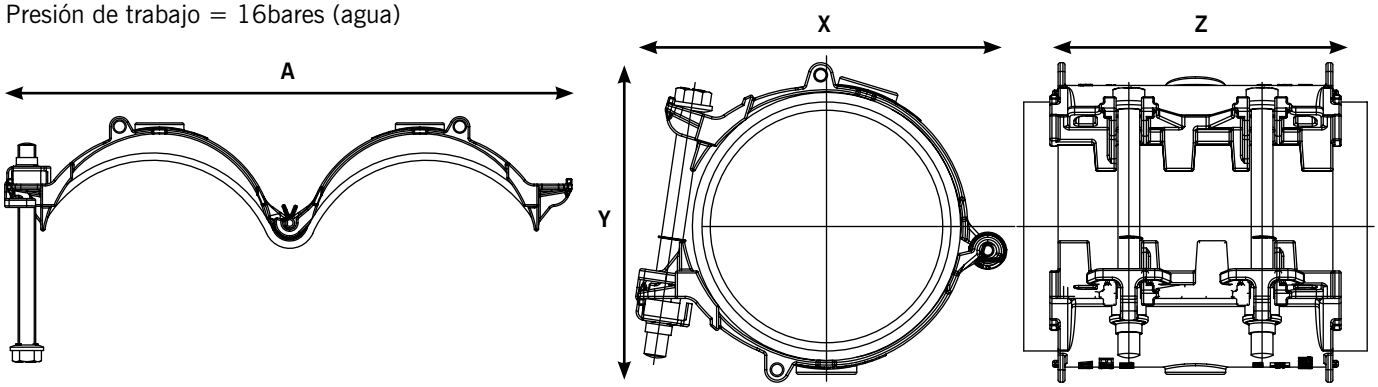

Remote EasiClamp

Diámetro nominal	Rango de diámetros exteriores		Dimensiones totales				Numero de tornillos. Diámetro x longitud	Referencia de junta	Peso (kg)
	Min (mm)	Max (mm)	X (mm)	Y (mm)	Z (mm)	A (mm)			
3”	92.3	103	182	175	212	347	2-M16 x 165	13094	4.8
4”	115	125.6	207	186	212	395	2-M16 x 165	13095	5.3
6”	166	181.2	264	233	212	512	2-M16 x 185	13096	6.9

Remote EasiTap D&T Boss

Diámetro nominal	Rango de diámetros exteriores		Dimensiones totales				Numero de tornillos. Diámetro x longitud	Referencia de junta	Peso (kg)	Salida roscada estandar BSP	Salida roscada no estandar BSP
	Min (mm)	Max (mm)	X (mm)	Y (mm)	Z (mm)	A (mm)					
3”	92.3	103	182	175	212	347	2-M16 x 165	13094	4.8	0.75” BSP	0.5” BSP
4”	115	125.6	207	186	212	395	2-M16 x 165	13095	5.3	1” BSP	0.5” BSP 0.75” BSP
6”	166	181.2	264	233	212	512	2-M16 x 185	13096	6.9	1” BSP	0.5” BSP 0.75” BSP

Materiales y normas aplicables

Carcasa
Fundición dúctil según BS EN1563:1997 Symbol EN-GJS-450-10

Junta
BS EN681-1:1996 para aplicaciones en agua potable
(Aprobado WRAS) (60 IRHD)

Placa de refuerzo
Acero inoxidable BS1449:PART 2:1983 GRADO 304S15 2B Calidad

Bisagra
Acetal M25-04 Natural (HOECHST)

Tornillos/Tamaño de espárrago
Acero BS EN ISO898-1:2009 Property Class 4.8 M16 / 24mm A/F

Par de apriete
95 a 120Nm

Clip de retención
Acetal M25-04 Natural (HOECHST)

Tornillo de retención
Acetal M25-04 Natural (HOECHST)

Tuerca anti rotación
Fundición o acero mecanizado. Min. Limite elástico = 275N/mm2
Tensión ultima de rotura = 430mm2. Alargamiento = 23%

Arandela esférica
Fundición dúctil según BS EN1563:1997 Symbol EN-GJS-450-10

Revestimientos
Cuerpo – Rilsan Nylon 11

Tornillos y tuercas anti rotación – Sheraplex plateado.

Arandela esférica – Galvanizado

Se han extremado las precauciones para asegurar que la información contenida en este catálogo sea exacta en el momento de su publicación. Crane Ltd no acepta ninguna responsabilidad por errores tipográficos, omisiones o cualquier interpretación errónea de la información contenida en la publicación y se reserva el derecho de cambiarla sin previo aviso.

Remote EasiTap D&T Outlet

Especificaciones

Presión de trabajo = 16bares (agua)

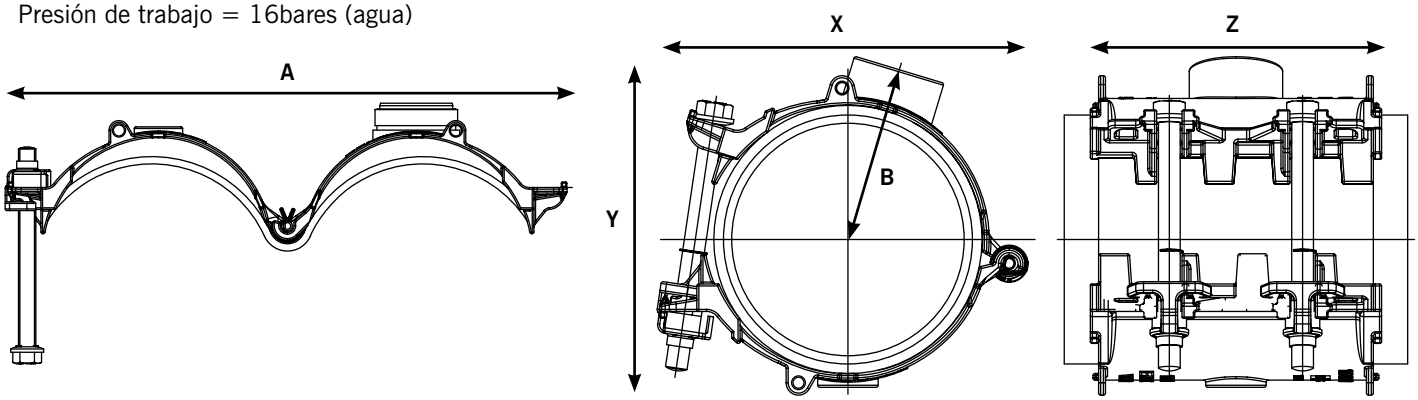

Remote EasiTap D&T Outlet

Diámetro nominal	Rango de diámetros exteriores		Dimensiones totales					Numero de tornillos. Diámetro x longitud	Referencia de junta	Peso (kg)	Rosca de salida
	Min (mm)	Max (mm)	X (mm)	Y (mm)	Z (mm)	A (mm)	B (mm)				
3”	92.3	103	182	185	212	347	86	2-M16 x 165	13094	5.0	2”BSP
4”	115	125.6	207	200	212	395	93	2-M16 x 165	13095	5.5	2”BSP
6”	166	181.2	264	247	212	512	122	2-M16 x 185	13096	7.1	2”BSP

Materiales y normas aplicables

Carcasa
Fundición dúctil según BS EN1563:1997 Symbol EN-GJS-450-10

Junta
BS EN681-1:1996 para aplicaciones en agua potable (Aprobado WRAS) (60 IRHD)

Placa de refuerzo
Acero inoxidable BS1449:PART 2:1983 GRADO 304S15 2B Calidad

Bisagra
Acetal M25-04 Natural (HOECHST)

Tornillos/Tamaño de espárrago
Acero BS EN ISO898-1:2009 Property Class 4.8 M16 / 24mm A/F

Par de apriete
95 a 120Nm

Clip de retención
Acetal M25-04 Natural (HOECHST)

Tornillo de retención
Acetal M25-04 Natural (HOECHST)

Tuerca anti rotación
Fundición o acero mecanizado. Min. Limite elástico = 275N/mm2
Tensión ultima de rotura = 430mm2. Alargamiento = 23%

Arandela esférica
Fundición dúctil según BS EN1563:1997 Symbol EN-GJS-450-10

Revestimientos
Cuerpo – Rilsan Nylon 11
Tornillos y tuercas anti rotación – Sheraplex plateado.
Arandela esférica – Galvanizado

Se han extremado las precauciones para asegurar que la información contenida en este catálogo sea exacta en el momento de su publicación. Crane Ltd no acepta ninguna responsabilidad por errores tipográficos, omisiones o cualquier interpretación errónea de la información contenida en la publicación y se reserva el derecho de cambiarla sin previo aviso.

EasiClamp & EasiTap D&T Boss

Especificaciones

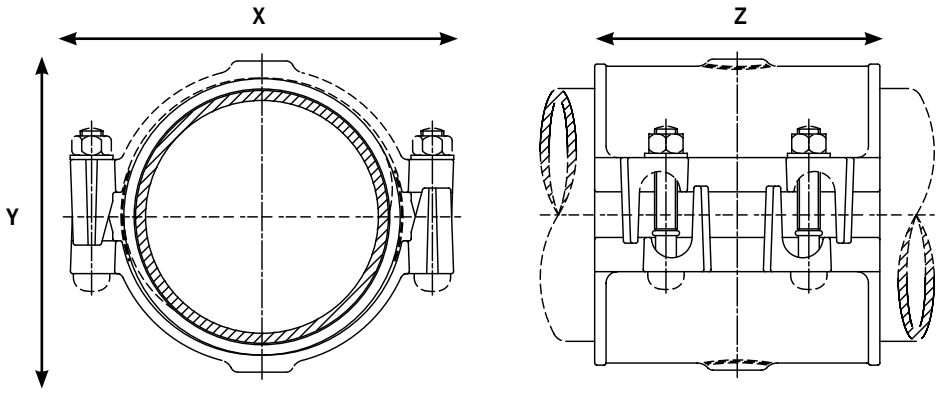

EasiClamp & EasiTap D&T Boss

Diámetro nominal		Rango de diámetros exteriores		Dimensiones			Numero de tornillos. Diámetro x longitud	Peso (kg)	Rosca de salida
		Min (mm)	Max (mm)	X (mm)	Y (Max) (mm)	Z (mm)			
2”	DN50	66.0	75.0	150	110	200	4-M12 x 65mm	4.1	3/4”
2 1/2”	DN65	75.0	84.0	159	119	200	4-M12 x 65mm	4.4	3/4”
5”	DN125	141.0	153.9	239	182	200	4-M16 x 95mm	7.5	3/4” or 1”
7”	DN175	200.0	210.0	296	238	200	4-M16 x 95mm	9.0	3/4” or 1”
8”	DN200	216.5	226.0	313	269	200	4-M16 x 95mm	9.5	1”
8”	DN200	230.2	243.5	328	281	200	4-M16 x 95mm	10.8	3/4” or 1”
9”	DN225	243.0	267.0	362	307	212	4-M16 x 120mm	13.6	3/4” or 1”
10”	DN250	269.0	294.0	395	322	250	6-M16 x 120mm	18.5	1/2”, 3/4”or 1”
12”	DN300	323.0	349.0	450	387	300	8-M16 x 120mm	25.2	1/2”, 3/4”or 1”

Materiales y normas aplicables

Carcasa

Carcasa con salida – Fundición Dúctil según BS EN 1563:1997
SYMBOL EN-GJS-450-10

Carcasa lisa - Fundición Dúctil según BS EN 1563:1997
SYMBOL EN-GJS-450-10

Placa de refuerzo

Acero inoxidable BS1449:PART 2:1983 GRADO 304S15 2B Calidad

Junta

Grado E, 60 IRHD EPDM según BS2494: 1990/W+D

Par de apriete Tornillos/Tuercas/Tamaño de espárragos

Acero según BS EN ISO 898-1:2001 Property Class 4.8

M12 = 55 to 65Nm / A/F 19mm
M16 = 95 to 110Nm / A/F 24mm

Tuercas – Acero según BS 4190:2001 Grade 4

Arandelas – Acero inoxidable según BS 1449:Part 2:1983 Grado 304 S15

Revestimiento

Carcasa con salida – Rilsan Nylon 11 según WIS 4-52-01 (Part1)

Carcasa lisa - Rilsan Nylon 11 según WIS 4-52-01 (Part1)

Tornillos y tuercas – Sheraplex según WIS 4-52-03

Aprobaciones

Todos los materiales en contacto con el agua están aprobados por WRAS para su uso en agua potable.

La totalidad del producto esta aprobado por WRAS para su uso en agua potable.

Se han extremado las precauciones para asegurar que la información contenida en este catálogo sea exacta en el momento de su publicación. Crane Ltd no acepta ninguna responsabilidad por errores tipográficos, omisiones o cualquier interpretación errónea de la información contenida en la publicación y se reserva el derecho de cambiarla sin previo aviso.

EasiTap - D&T Outlet

Especificaciones

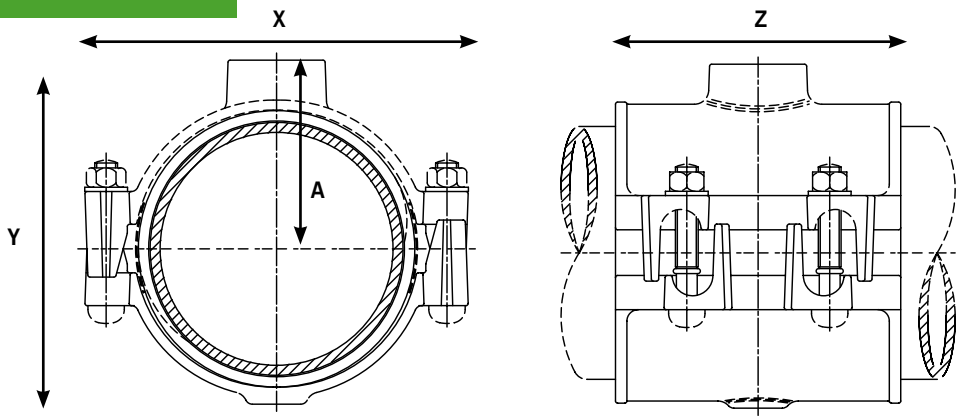

EasiTap D&T Outlet

Diámetro nominal	Rango de diámetros exteriores		Dimensiones				Numero de tornillos. Diámetro x longitud	Peso (kg)	Rosca de salida
	Min (mm)	Max (mm)	X (mm)	Y (Max) (mm)	Z (mm)	A (mm)			
5”	141.0	153.9	239	210	200	120	4-M16 x 95mm	7.5	2” BSP
7”	200.0	210.0	296	266	200	146	4-M16 x 95mm	9.0	2” BSP
200	216.5	226.0	313	292	200	153	4-M16 x 95mm	10.0	2” BSP
8”	230.2	243.5	332	309	200	161	4-M16 x 95mm	10.8	2” BSP
9”	243.0	267.0	362	330	212	180	4-M16 x 120mm	13.7	2” BSP
10”	269.0	294.0	395	347	250	194	6-M16 x 120mm	18.7	2” BSP
12”	323.0	349.0	450	412	300	221	8-M16 x 120mm	25.4	2” BSP

Materiales y normas aplicables

Carcasa

Carcasa con salida – Fundición Dúctil según BS EN 1563:1997 SYMBOL EN-GJS-450-10

Carcasa lisa - Fundición Dúctil según BS EN 1563:1997 SYMBOL EN-GJS-450-10

Carcasa lisa – Fundición Dúctil según BS EN 1563:1997 SYMBOL EN-GJS-450-10

Placa de refuerzo

Acero inoxidable BS1449:PART 2:1983 GRADO 304S15 2B Calidad

Junta

Grado E, 60 IRHD EPDM según BS2494: 1990/W+D

Par de apriete Tornillos/Tuercas/Tamaño de espárragos

M16 = 95 según 110Nm / A/F 24mm

Tornillos - Acero según BS EN ISO 898-1:2001 Property Class 4.8

Tuercas – Acero según BS 4190:2001 Grade 4

Arandelas – Acero inoxidable según BS 1449:Part 2:1983 Grado 304 S15

Revestimiento

Carcasa con salida – Rilsan Nylon 11 según WIS 4-52-01 (Part1)

Carcasa lisa - Rilsan Nylon 11 según WIS 4-52-01 (Part1)

Tornillos y tuercas – Sheraplex según WIS 4-52-03

Aprobaciones

Todos los materiales en contacto con el agua están aprobados por WRAS para su uso en agua potable.

La totalidad del producto esta aprobado por WRAS para su uso en agua potable.

Se han extremado las precauciones para asegurar que la información contenida en este catálogo sea exacta en el momento de su publicación. Crane Ltd no acepta ninguna responsabilidad por errores tipográficos, omisiones o cualquier interpretación errónea de la información contenida en la publicación y se reserva el derecho de cambiarla sin previo aviso.

Universal EasiTee

Especificaciones

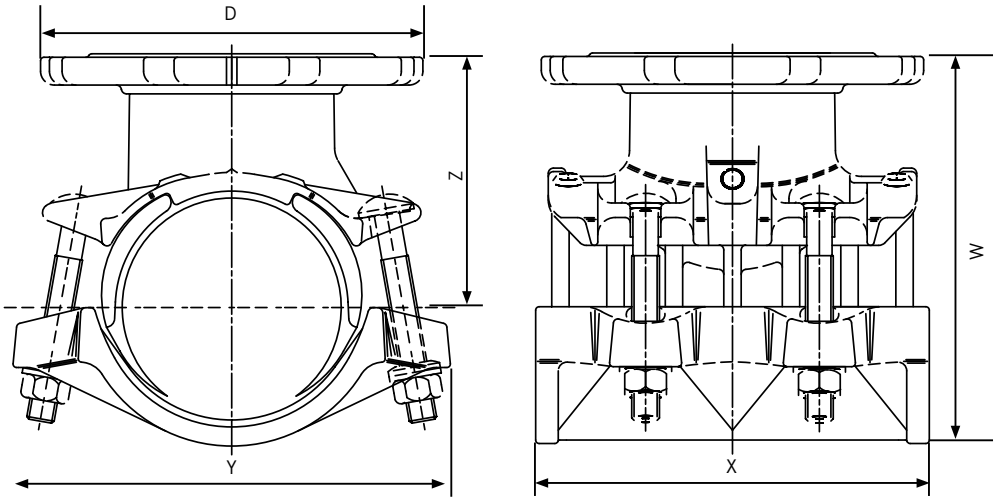

EasiTee

Rango de diámetros exteriores de tubería (mm)		Taladro de derivación		Referencia de carcasa lisa	Referencia de derivación	Dimensiones (mm)					Numero de tornillos. Diámetro x longitud	Peso (kg)
Min	Max	Nom	Spec			D	W	X	Y	Z		
85.4	103.0	80	PN 10,16	1792	1791	200	205	213	193	128	4-M16 x 110	9.0
111.8	129.4	80/100	PN 10,16	1741	1740	200	228	227	252	146	4-M16 x 130	10.5
165.2	184.4	80/100	PN 10,16	1743	1742	200	275	269	305	165	4-M16 x 130	18.7
165.2	184.4	150	PN 10,16	1743	1742	285	275	269	305	165	4-M16 x 130	20.9
215.9	239.7	80/100	PN 10,16	1745	1744	200	365	319	385	228	6-M20 x 140	25.4
215.9	239.7	150	PN 10,16	1745	1744	285	365	319	385	228	6-M20 x 140	28.0
215.9	239.7	200	PN 16	1745	1744	340	365	319	385	228	6-M20 x 140	29.5
269.2	293.5	80/100	PN 10,16	1747	1746	200	424	368	462	260	6-M20 x 140	49.1
269.2	293.5	150	PN 10,16	1747	1746	285	424	368	462	260	6-M20 x 140	51.2
269.2	293.5	200	PN 16	1747	1746	340	424	368	462	260	6-M20 x 140	52.3
269.2	293.5	250	PN 16	1747	1746	405	424	368	462	260	6-M20 x 140	56.6
323.1	349.0	80/100	PN 10,16	1749	1748	200	478	439	534	290	6-M24 x 160	58.7
323.1	349.0	150	PN 10,16	1749	1748	285	478	439	534	290	6-M24 x 160	61.0
323.1	349.0	200	PN 16	1749	1748	340	478	439	534	290	6-M24 x 160	62.5
323.1	349.0	250	PN 16	1749	1748	405	478	439	534	290	6-M24 x 160	66.0
323.1	349.0	300	PN 16	1749	1748	460	478	439	534	290	6-M24 x 160	66.0

Materiales y normas aplicables

Par de apriete de tornillos/Detalles de esparrago

M16 = 95 según 110Nm/A/F 24mm

M20 = 150 según 165Nm/A/F30mm

M24 = 285 según 300Nm/A/F36mm

Carcasa

Carcasa embridada – Fundición dúctil según BS EN1563:1997 SYMBOL EN-GJS-450-10

Carcasa lisa - Fundición Dúctil según BS EN 1563:1997 SYMBOL EN-GJS-450-10

Placa de refuerzo

Fundición Dúctil según BS EN 1563:1997 SYMBOL EN-GJS-450-10

Junta

Grade E, 60 IRHD EPDM BS EN681-1:1996

Tornillos/Tuercas/Arandelas

Tornillos – Acero según BS EN 10083: Part 1:1991 Grade 2.C.22

Acero según BS EN ISO898-1 2009 property class 4.8.

Tuercas – Acero según BS 4190:2001 Grado 4

Arandelas esféricas –Hierro maleable perlitico según BS EN 1562:1997 Symbol EN-GJMW-400-5

Arandelas – Acero inoxidable según BS 1449: Part 2:1983 Grade 304 S15

Revestimientos

Carcasa embridada – Rilsan Nylon 11 según WIS 4-52-01 (Part1)

Carcasa lisa - Rilsan Nylon 11 según WIS 4-52-01 (Part1)

Placa de refuerzo - Nylon 11 según WIS 4-52-01 (Part1)

Tornillos y tuercas – Revestimiento de Fluoreno

Aprobaciones

Todos los materiales en contacto con el agua están aprobados por WRAS para su uso en agua potable.

La totalidad del producto esta aprobado por WRAS para su uso en agua potable.

Se han extremado las precauciones para asegurar que la información contenida en este catálogo sea exacta en el momento de su publicación. Crane Ltd no acepta ninguna responsabilidad por errores tipográficos, omisiones o cualquier interpretación errónea de la información contenida en la publicación y se reserva el derecho de cambiarla sin previo aviso.

MattSeal EasiTee

Especificaciones

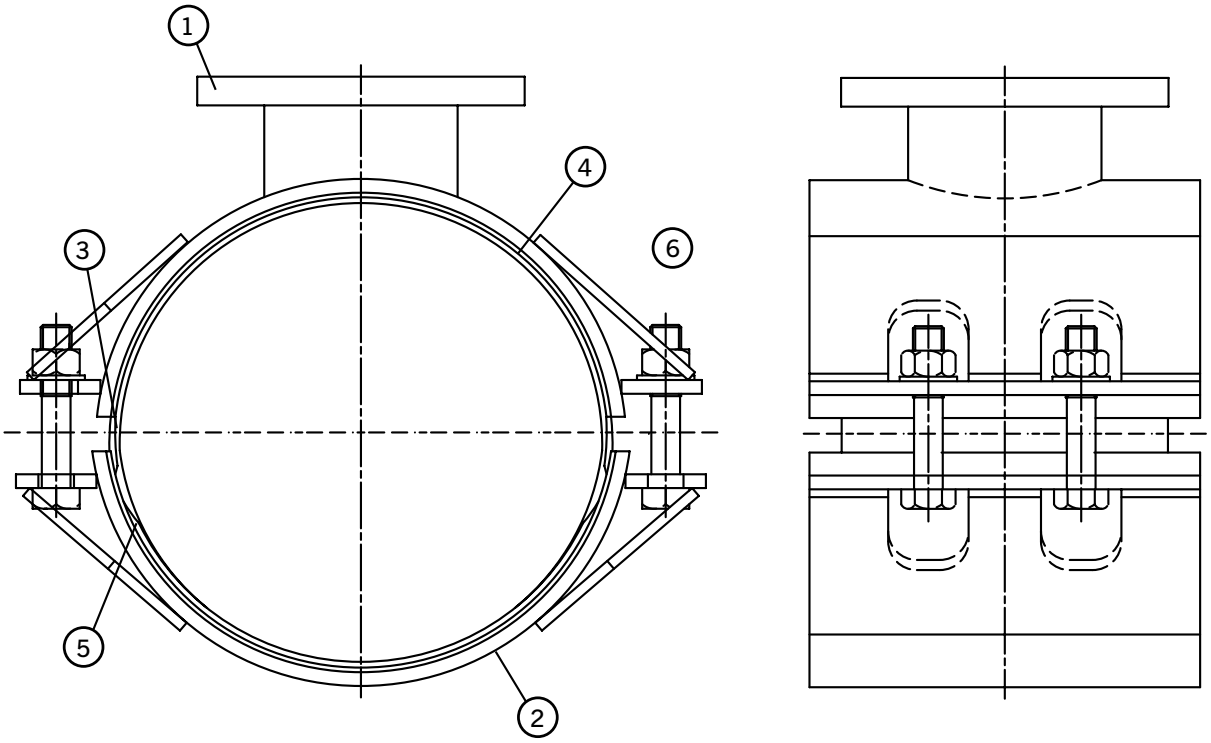

Materiales y normas aplicables

1) Carcasa con salida
   Acero según EN10025-2:2004 Grado S275JR y acero BS EN 10216-1:2002 Grado P265TRI BS EN 10255:2004
2) Carcasa lisa
   Acero BS EN10025-2:2004 Grado S275JR
3) Placa de refuerzo
   Acero inoxidable BS1449:Part 2:1983 Grado 304S15
4) Junta en la derivación
   60 IRHD EPDM to BS EN681-1: 1996
5) Junta de carcasa
   60 IRHD EPDM to BS EN681-1: 1996
6) Tornillos, Tuercas y Arandelas
   Tornillos - Acero BS EN ISO898-1:2009 Property Class 4.8
   Tuercas - Acero BS4190:2001 Grado 4
   Arandelas - Acero BS EN10083:Part 1:1991 Grado C22E

Especificaciones de acabado

1) **Carcasa con salida** – Rilsan Nylon 11
2) **Carcasa lisa** – Rilsan Nylon 11

Los productos MattSeal EasiTee se fabrican bajo pedido. Para datos de dimensiones con detalle por favor contacte con Viking Johnson.

Se han extremado las precauciones para asegurar que la información contenida en este catálogo sea exacta en el momento de su publicación. Crane Ltd no acepta ninguna responsabilidad por errores tipográficos, omisiones o cualquier interpretación errónea de la información contenida en la publicación y se reserva el derecho de cambiarla sin previo aviso.

RingSeal EasiTee

Especificaciones

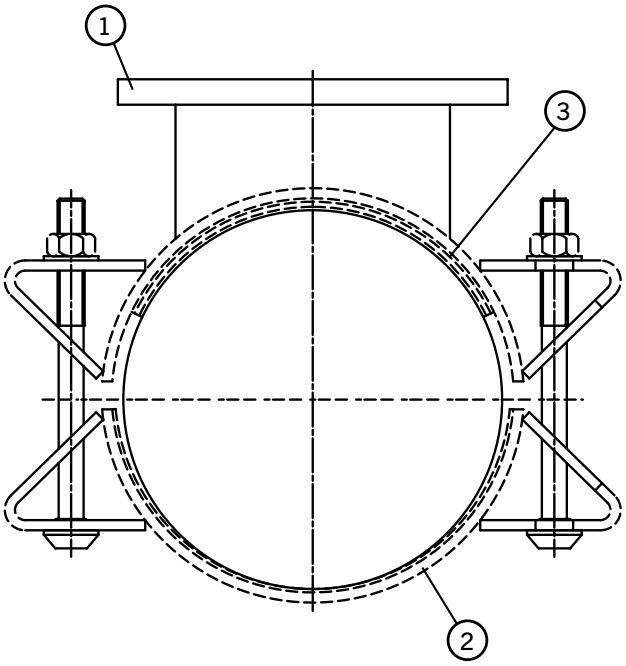

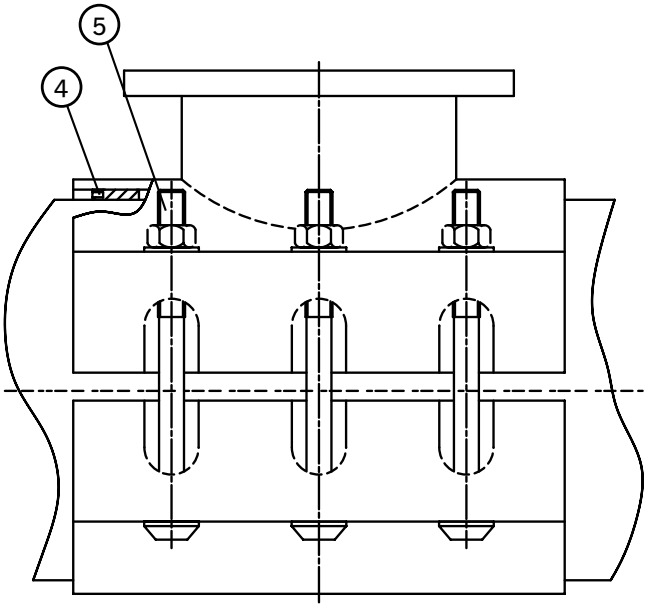

Materiales y normas aplicables

1) Carcasa con salida
Acero según EN10025-2:2004 Grado S275JR y acero BS EN 10216-1:2002 Grado P265TRI BS EN 10255:2004

2) Carcasa lisa
Acero BS EN10025-2:2004 Grado S275JR

3) Junta
Goma BS EN681-1:1996 Grado de dureza 70 EPDM

4) Retén para la junta
Acero BS EN10025-2:2004 Grado S275JR

5) Tornillos, Tuercas, Arandelas
Tornillos - Acero BS EN ISO 898-1:2009 Property Class 8.8

Tuercas - Acero BS EN20898-2:1994 Property Class 8.0

Arandelas – Acero inoxidable BS EN ISO3506-1:2009 Grade A2 Property Class 50 (304)

Especificaciones de acabado
1) **Carcasa con salida** – Rilsan Nylon 11
2) **Carcasa lisa** – Rilsan Nylon 11
4) **Retén para la junta** - Zincado segun BS1706:1990 Fe/ZnB c1 B
5) **Tornillos, tuercas, arandelas** – Revestidos de Sheraplex según WIS 4-52-03

Los productos RingSeal EasiTee se fabrican bajo pedido. Para datos de dimensiones con detalle por favor contacte con Viking Johnson.

Se han extremado las precauciones para asegurar que la información contenida en este catálogo sea exacta en el momento de su publicación. Crane Ltd no acepta ninguna responsabilidad por errores tipográficos, omisiones o cualquier interpretación errónea de la información contenida en la publicación y se reserva el derecho de cambiarla sin previo aviso.

EasiCollar DN300 a DN1200

Especificaciones

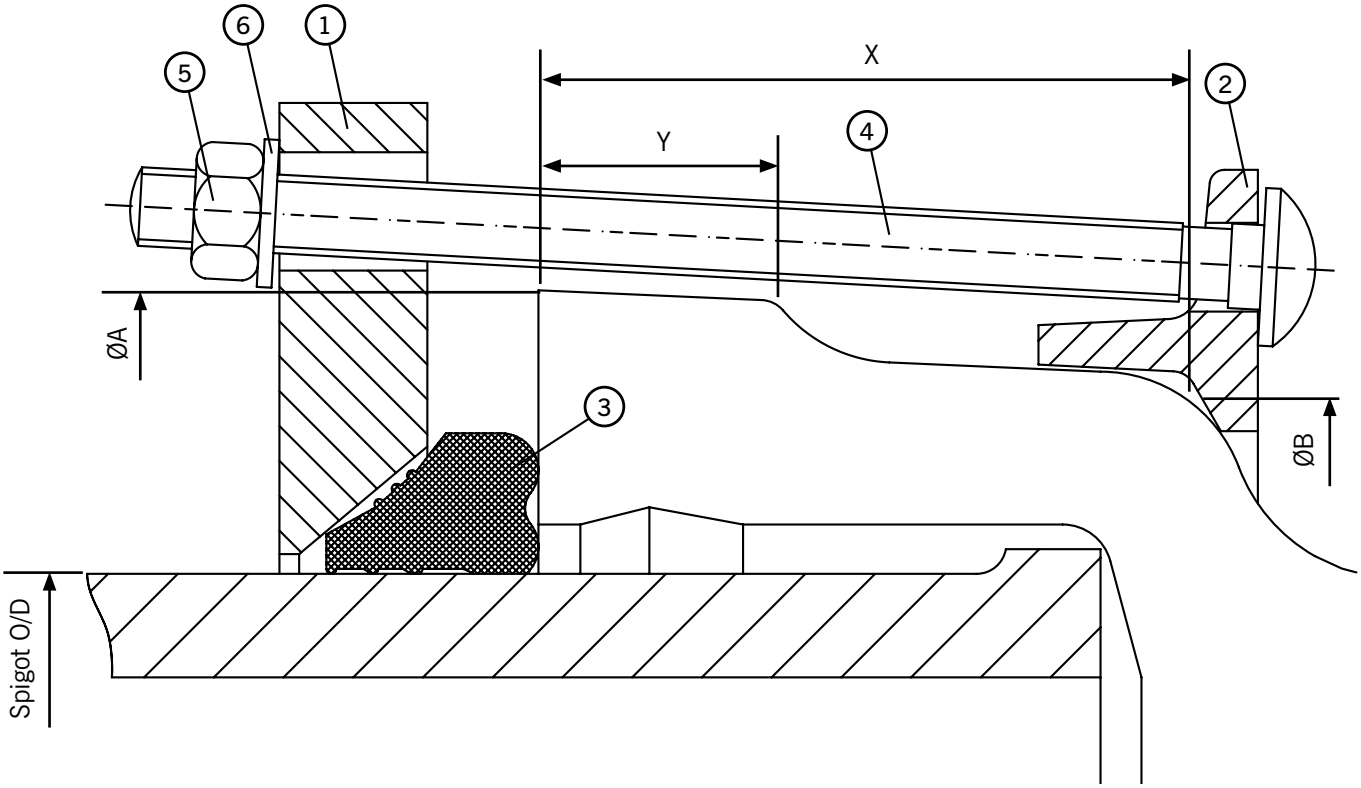

Materiales y normas aplicables

Materiales

1) **Brida Compresora** - Acero BS EN10025-2:2004 Grado S275JR
2) **Anillo extremo de anclaje** - Acero BS EN10025-2:2004 Grado S275JR
3) **Junta** – Compuesto 61 IRHD EPDM Ref. CVE61
4) **Tornillos** - Acero BS EN ISO 898-1:2009 Property Class 4.8
5) **Tuercas** - Acero BS4190:2001 Grado 4
6) **Arandelas** - Acero Inoxidable según BS1449:Part 2 1983 Grado 304 S15

Especificaciones de acabado

Brida Compresora – Rilsan Nylon 11 color negro
Anillo extremo de anclaje - Rilsan Nylon 11 color negro
Tornillos y tuercas – Revestimiento de Sheraplex según WIS 4-52-03

Nota: Debido al numero de distintos tipos de junta enchufe-campana, con diversas tolerancias, se dispone de un formulario con los datos necesarios para responder a cualquier pregunta. Por favor, contacten con el departamento de marketing para más información.

Los productos EasiCollar se fabrican bajo pedido. Para datos de dimensiones con detalle por favor contacte con Viking Johnson.

Se han extremado las precauciones para asegurar que la información contenida en este catálogo sea exacta en el momento de su publicación. Crane Ltd no acepta ninguna responsabilidad por errores tipográficos, omisiones o cualquier interpretación errónea de la información contenida en la publicación y se reserva el derecho de cambiarla sin previo aviso.

Reino Unido – Anglesey

Systems Maintenance

Universal EasiTee – DN300

Proyecto
Mejora de la red. Conexión en carga en una tubería de fundición existente.

Cliente
Welsh Water

Constructora
Daniel Contractor Limited

VIKING JOHNSON™

46-48 WILBURY WAY
HITCHIN, HERTFORDSHIRE
SG4 0UD. UNITED KINGDOM

TELÉFONO: +44 (0)1462 443322
FAX: +44 (0)1462 443311
E-MAIL: info@vikingjohnson.com

www.vikingjohnson.com

ISO 14001 • EMS 51874

ISO 9001 • FM 00311

FLOW OF FLUIDS
www.flowoffluids.com

Visite la web www.flowoffluids.com para solicitar una copia del “New Technical Paper 410”.

- Diseñados y fabricados bajo sistemas de gestión de calidad de acuerdo con BS EN ISO 9001
- Sistema de gestión medioambiental acreditado según ISO 14001
- Consulte nuestra página web para plazos y condiciones de venta.
- Esperamos que nuestro mensaje ejerza un fuerte impacto sobre usted pero no sobre el medio ambiente. Se han tomado las medidas pertinentes para asegurar que este catálogo se imprime en papel fabricado en un proceso totalmente libre de cloro.

Se han extremado las precauciones para asegurar que la información contenida en este catálogo sea exacta en el momento de su publicación. Crane Ltd no acepta ninguna responsabilidad por errores tipográficos, omisiones o cualquier interpretación errónea de la información contenida en la publicación y se reserva el derecho de cambiarla sin previo aviso.

DR6642_03_2013_ISSUE 2_ESPAÑOL

CRANE BUILDING SERVICES & UTILITIES

www.cranebsu.com